CHIARAVALLI SpA

ЧЕРВЯЧНЫЕ РЕДУКТОРЫ
CH

ОБЩАЯ ИНФОРМАЦИЯ
СМАЗКА, КОЛИЧЕСТВО МАСЛА, СОЕДИНЕНИЕ ДВИГАТЕЛЯ

Все группы оборудования поставляются с синтетическим маслом и не нуждаются в техобслуживании; монтажное положение произвольно. Типы смазочных материалов приведены в таблице ниже.

СМАЗКА

	Смазывающее средство	ISO	AGIP	SHELL	IP
C° Температура воздуха	-25°C/+50°C	VG 320	Telium VSF 320	Tivela oil S 320	Telium VSF

КОЛИЧЕСТВО МАСЛА В ЛИТРАХ

CH	03	04	05	06	07	08
	0.035	0.055	0.090	0.38	0.52	0.73

СОЕДИНЕНИЕ ДВИГАТЕЛЯ

Предлагаемые редукторы должны соединяться с двигателями при помощи адаптационных фланцев, соответствующих стандарту IEC. В таблице ниже приведено соотношение размера двигателя и размеров вала, а также фланца B5 или B14, соединяющего двигатель с червячным редуктором. Фланцы откручиваются от редуктора, что позволяет подобрать валы и фланцы к редукторам, не указанным в таблице, например 19/140. Такое решение позволяет использовать особые двигатели, например, постоянного тока или серводвигатели с редукторами соответствующих размеров.

PAM (IEC)	056	063	071	080	090	100	112
B5	9/120	11/140	14/160	19/200	24/200	28/250	28/250
B14	9/80	11/90	14/105	19/120	24/140	28/160	28/160

УНИВЕРСАЛЬНОСТЬ ЛАП

Редукторы, крепящиеся при помощи лап, могут вращаться до положений N и V путем откручивания соединительных винтов. В связи с наличием в корпусе сквозных отверстий, рекомендуется использовать небольшое количество герметика.

ПРИМЕР ОФОРМЛЕНИЯ ЗАКАЗА CH 03, 04, 05

Тип (1)	Типоразмер	Версия	Положение фланца (2)	i	P.A.M. (IEC)	Монтажное положение
CH **CH..P** **CHR** **CHR..P** **CHE** **CHE..P** **CHRE** **CHRE..P**	03	PF N V	1 2	см. стр. 28	63B5 63B14 56B5 56B14	U Универсальное
CH **CH..P** **CHR** **CHR..P** **CHE** **CHE..P** **CHRE** **CHRE..P**	04	PF PFA N V	1 2	см. стр. 29	71B5 71B14 63B5 63B14	U Универсальное
CH **CH..P** **CHR** **CHR..P** **CHE** **CHE..P** **CHRE** **CHRE..P**	05	PF PFA N V	1 2	см. стр. 30	80B5 80B14 71B5 71B14 63B5 63B14	U Универсальное

ПРИМЕР ОФОРМЛЕНИЯ ЗАЯВКИ

CH **CH**	**04P** **04**	**FA**	**2**	**35** **10**	**63B14** **71B5**	

При заказе с двигателем просьба указать дополнительно:
Размер 63 C4
Мощность kW 0,22
Полюса 4
Напряжение V230/400
Частота 50Hz
Фланец B14

ПРАВИЛО СОСТАВЛЕНИЯ ЗАПРОСА НА РЕДУКТОР CH

CH CH	04P 04	FA	2	35 10	63B14 71B5

Монтажное положение:
B3, B8, B6, B7, V5, V6

Тип подключаемого двигателя:
CHT 56, 63, 71, 80, 90, 100, 112, 132
B5, B14 тип фланца для двигателя.

Передаточное число

Положение фланца:
1,2 (сторона редуктора относительно выходного вала)

Версия с фланцем соединения с оборудованием:
PF1, PFA1 тип фланца (для CH 03, 04, 05)
N, V (03, 04, 05) - положение фланца под двигатель (поворот лап).
FC, F тип фланца (для CH 06, 07, 08)

Размер редуктора:
03, 04, 05, 06, 07, 08
P - исполнение без лап (возможность крепления фланца к оборудованию)

Виды редуктора:
CH - с фланцем под двигатель (CH…).
CHR - с цельным входным валом, без фланца под двигатель (CHR…).
CHE - с цельным входным валом и полым входным валом с фланцем под двигатель (CHE…).
CHRE - с цельным двухсторонним входным валом (CHRE…).

РАБОЧИЕ ПОЛОЖЕНИЯ CH 03, 04, 05

B3

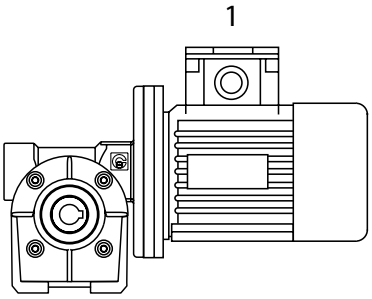

B6

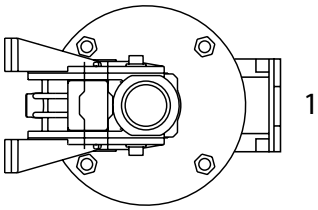

V5

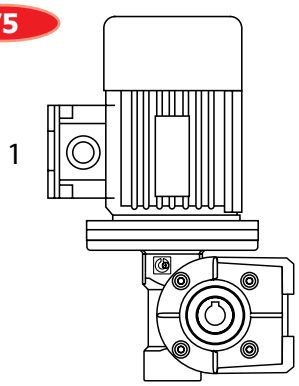

B7

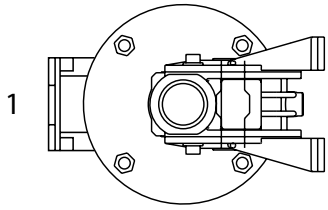

B8

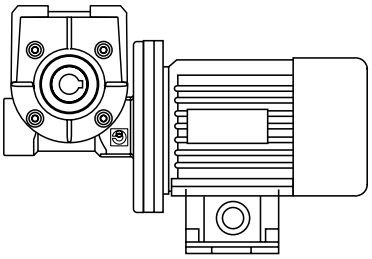

V6

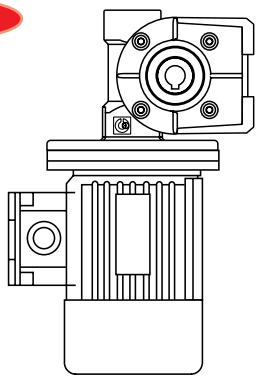

PF1

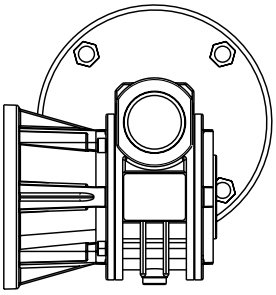

PF2

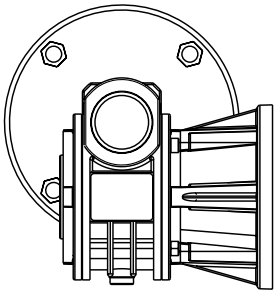

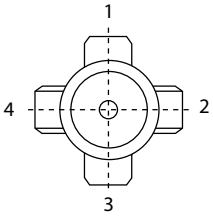

B3

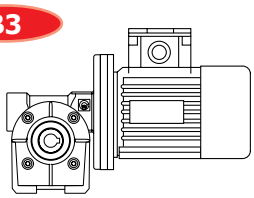

Положение клеммной коробки всегда относится к положению B3.

CH 03 ТЕХНИЧЕСКИЕ ПАРАМЕТРЫ И РАЗМЕРЫ CH 03, 4-ПОЛЮСНЫЙ ДВИГАТЕЛЬ - 1400 ОБОРОТОВ В МИНУТУ

ТИП	Передаточное число, i	n_2 (об./мин.)	Kw=P1	Nm=T2	f.s.*	P.A.M.	Версия фланца
CH 03	7	200	0.22	8	1.8	63/56	B5/B14
	10	140	0.22	11	1.4	63/56	B5/B14
	15	93	0.22	16	1.0	63/56	B5/B14
	20	70	0.22	20	0.9	63/56	B5/B14
	30	47	0.18	22	0.8	63/56	B5/B14
	40	35	0.12	18	1.0	63/56	B5/B14
	60	23	0.09	18	1.0	63/56	B5/B14
	70	20	0.09	15	0.9	56	B5/B14

Вес 1 кг

* Эксплуатационный коэффициент, учитывающий различные рабочие состояния, частоту включений, а также вид и продолжительность нагрузки редуктора.

РАЗМЕРЫ CH 03

A

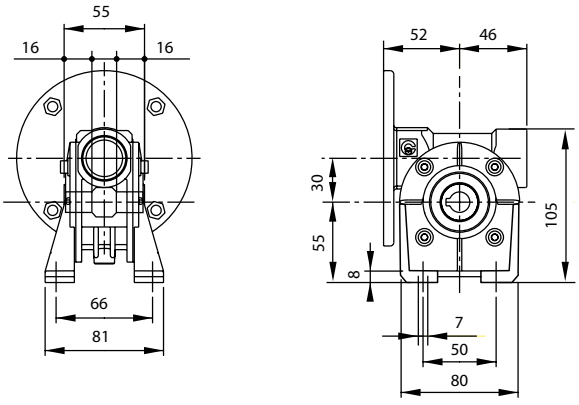

P

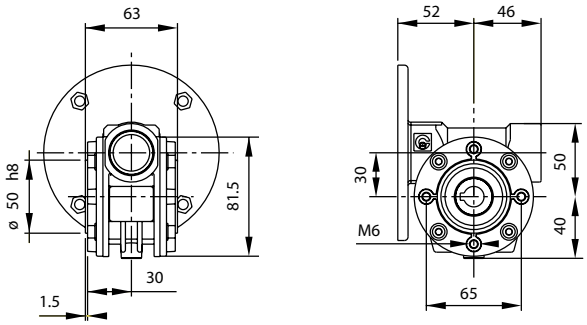

V

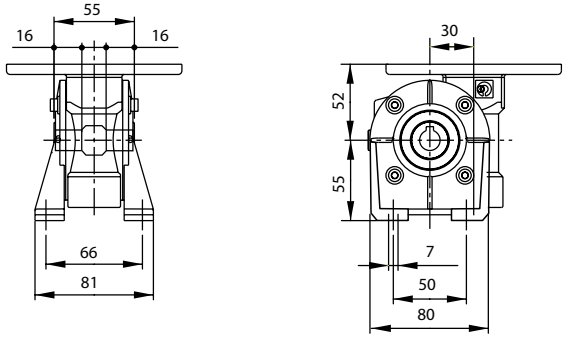

PF1

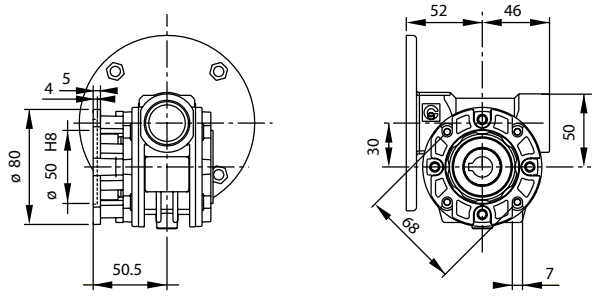

N

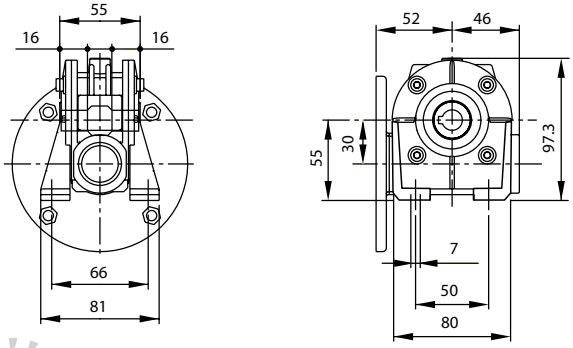

CH 04 ТЕХНИЧЕСКИЕ ПАРАМЕТРЫ И РАЗМЕРЫ CH 04, 4-ПОЛЮСНЫЙ ДВИГАТЕЛЬ - 1400 ОБОРОТОВ В МИНУТУ

ТИП	Передаточное число, i	n_2 (об./мин.)	Kw=P1	Nm=T2	f.s.*	P.A.M.	Версия фланца
CH 04	7	200	0.55**	22	1.4	71/63	B5/B14
	10	140	0.55**	30	1.0	71/63	B5/B14
	14	100	0.37	29	1.0	71/63	B5/B14
	20	70	0.37	38	1.0	71/63	B5/B14
	28	50	0.37	40	0.9	71/63	B5/B14
	35	40	0.25	41	0.9	71/63	B5/B14
	46	30	0.18	37	1.0	63	B5/B14
	60	23	0.18	37	0.9	63	B5/B14
	70	20	0.12	33	0.9	63	B5/B14
	100	14	0.12	30	0.9	63	B5/B14

Вес 2.1 кг

* Эксплуатационный коэффициент, учитывающий различные рабочие состояния, частоту включений, а также вид и продолжительность нагрузки редуктора.

** P.A.M.71.

РАЗМЕРЫ CH 04

A

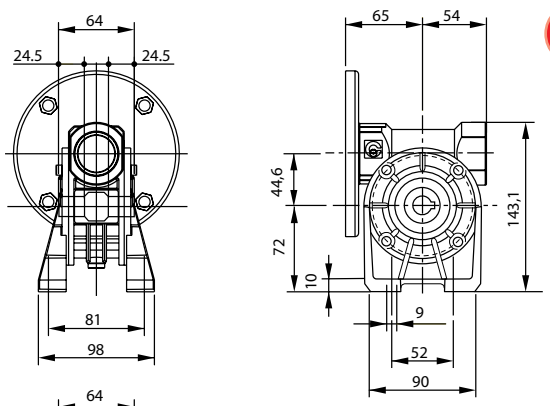

P

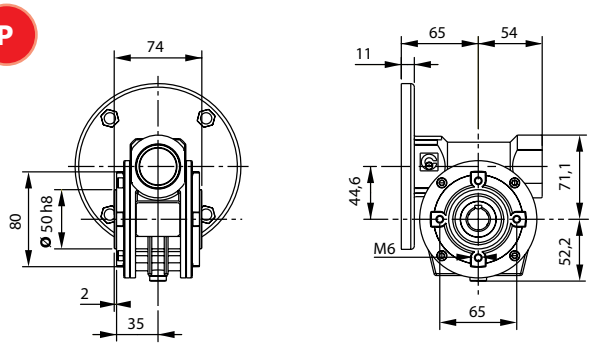

V

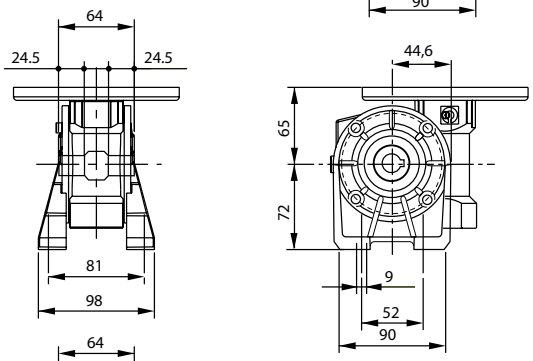

PF1

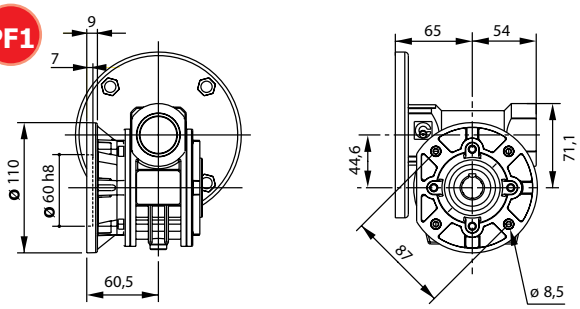

N

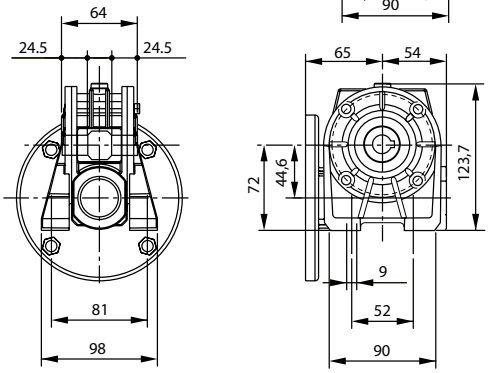

PFA1

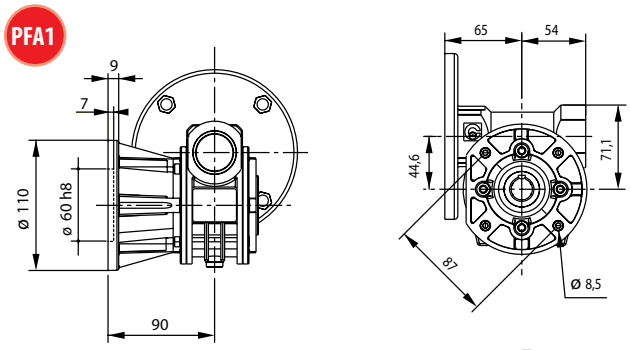

CH 05 ТЕХНИЧЕСКИЕ ПАРАМЕТРЫ И РАЗМЕРЫ CH 05, 4-ПОЛЮСНЫЙ ДВИГАТЕЛЬ - 1400 ОБОРОТОВ В МИНУТУ

ТИП	Передаточное число, i	n_2 (об./мин.)	Kw=P1	Nm=T2	f.s.*	P.A.M.	Версия фланца
CH 05	7	200	1.1**	40	1.4	80/71	B5/B14
	10	140	1.1**	49	1.2	80/71	B5/B14
	14	100	0.75	57	1.1	80/71	B5/B14
	18	78	0.55	52	1.1	80/71	B5/B14
	24	58	0.55	67	0.9	80/71	B5/B14
	28	50	0.55	73	1.0	80/71	B5/B14
	36	39	0.37	61	1.1	71	B5/B14
	45	31	0.37	65	0.9	71	B5/B14
	60	23	0.25	60	1.0	71/63	B5/B14
	70	20	0.22	55	0.9	63	B5/B14
	80	17	0.18	54	1.0	63	B5/B14
	100	14	0.18	50	0.9	63	B5/B14

Вес 3 кг

* Эксплуатационный коэффициент, учитывающий различные рабочие состояния, частоту включений, а также вид и продолжительность нагрузки редуктора.

** P.A.M.80.

РАЗМЕРЫ CH 05

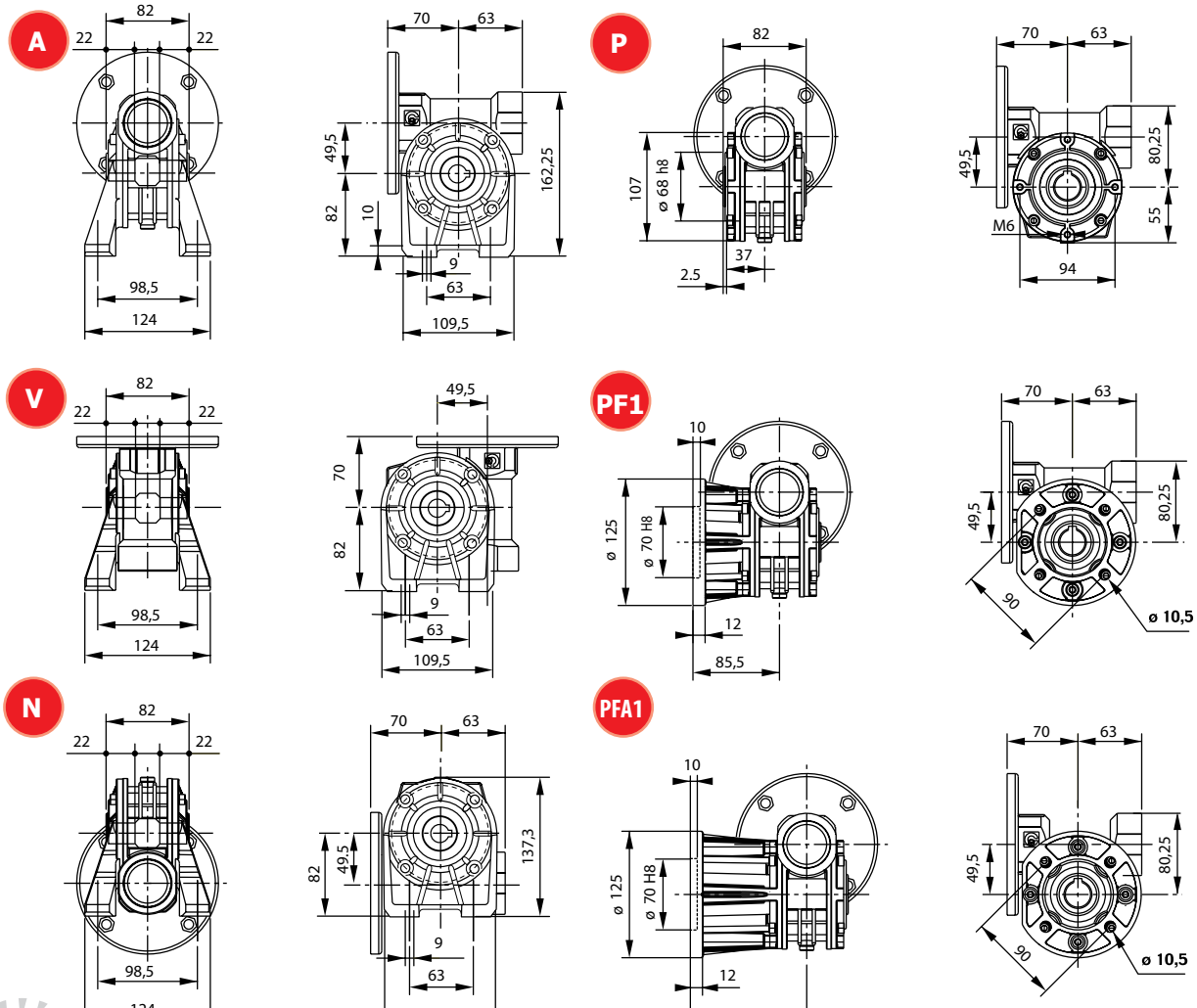

РАБОЧИЕ ПОЛОЖЕНИЯ CH 06, 07, 08

B3

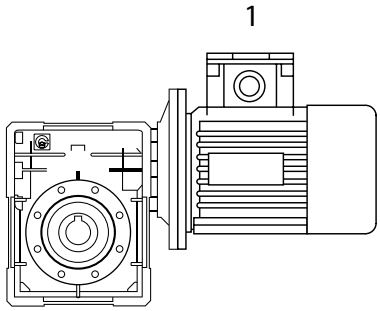

B6

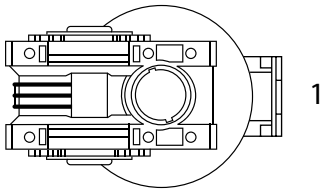

V5

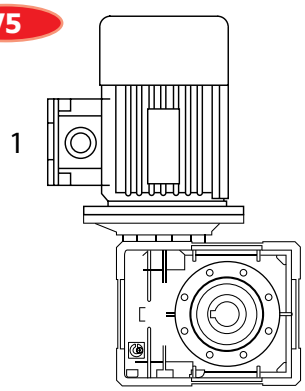

B7

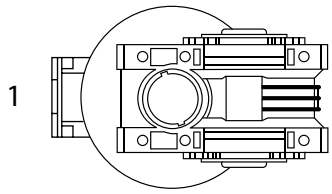

B8

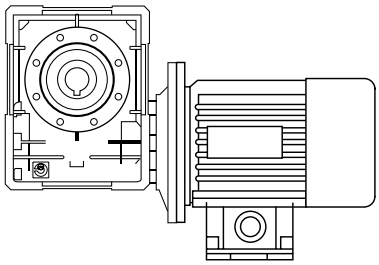

V6

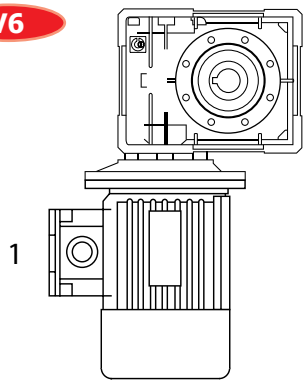

F1

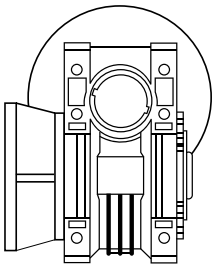

F2

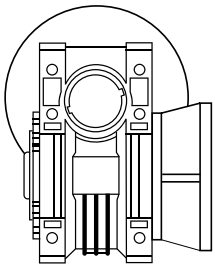

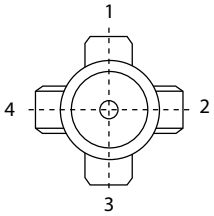

B3

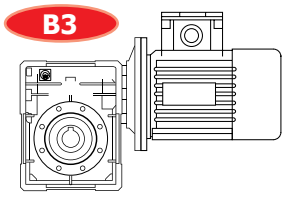

Положение клеммной коробки двигателя всегда относится к положению B3.

CH 06 ТЕХНИЧЕСКИЕ ПАРАМЕТРЫ И РАЗМЕРЫ CH 06, 4-ПОЛЮСНЫЙ ДВИГАТЕЛЬ - 1400 ОБОРОТОВ В МИНУТУ

ТИП	Передаточное число, i	n_2 (об./мин.)	Kw=P1	Nm=T2	f.s.*	P.A.M.	Версия фланца
CH 06	7	200	1.85	75	1.5	90/80	B5/B14
	10	140	1.85	105	1.3	90/80	B5/B14
	12	117	1.85	129	1.1	90/80	B5/B14
	15	93	1.85	146	1.0	90/80	B5/B14
	19	74	1.50	150	1.0	90/80	B5/B14
	24	58	1.10	138	1.1	90/80	B5/B14
	30	47	1.10	155	1.0	90/80	B5/B14
	38	37	0.75	133	1.1	90/80	B5/B14
	45	31	0.75	152	0.9	80/71	B5/B14
	64	22	0.37	101	1.2	80/71	B5/B14
	80	17	0.37	112	1.0	71	B5/B14
	100	14	0.37	110	1.0	71	B5/B14

Вес 5.2 кг

* Эксплуатационный коэффициент, учитывающий различные рабочие состояния, частоту включений, а также вид и продолжительность нагрузки редуктора.

РАЗМЕРЫ CH 06

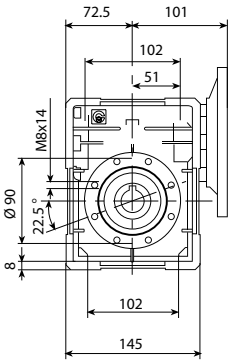

CH06FC1

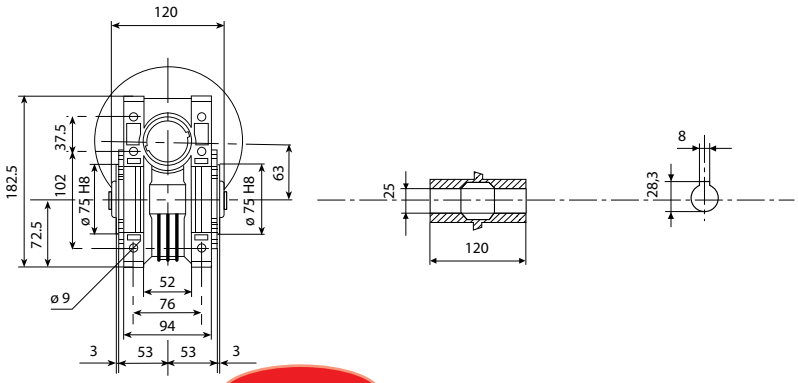

CH06FC2

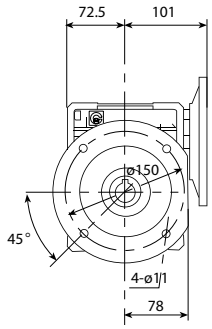

CH06F1

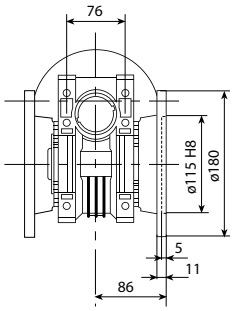

CH06F2

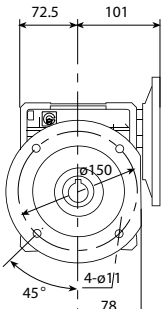

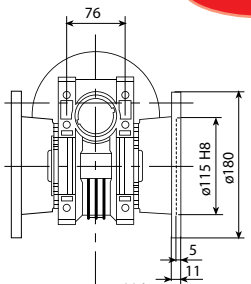

CH 07 ТЕХНИЧЕСКИЕ ПАРАМЕТРЫ И РАЗМЕРЫ CH 07, 4-ПОЛЮСНЫЙ ДВИГАТЕЛЬ - 1400 ОБОРОТОВ В МИНУТУ

ТИП	Передаточное число, i	n_2 (об./мин.)	Kw=P1	Nm=T2	f.s.*	P.A.M.	Версия фланца
CH 07	7	200	4	170	1.1	100/90	B5/B14
	10	140	3	175	1.3	100/90	B5/B14
	15	93	3	250	1.0	100/90	B5/B14
	20	70	2.20	240	1.0	100/90	B5/B14
	25	56	1.85	250	1.0	90/80	B5/B14
	30	47	1.50	230	1.2	90/80	B5/B14
	40	35	1.1	215	1.2	90/80	B5/B14
	50	28	1.1	220	0.9	90/80	B5/B14
	60	23	0.75	200	1.0	90/80	B5/B14
	80	17	0.55	180	1.0	80/71	B5/B14**
	100	14	0.37	140	1.1	80/71	B5/B14**

Вес 9.2 кг

* Эксплуатационный коэффициент, учитывающий различные рабочие состояния, частоту включений, а также вид и продолжительность нагрузки редуктора.

** 71 только B5.

РАЗМЕРЫ CH 07

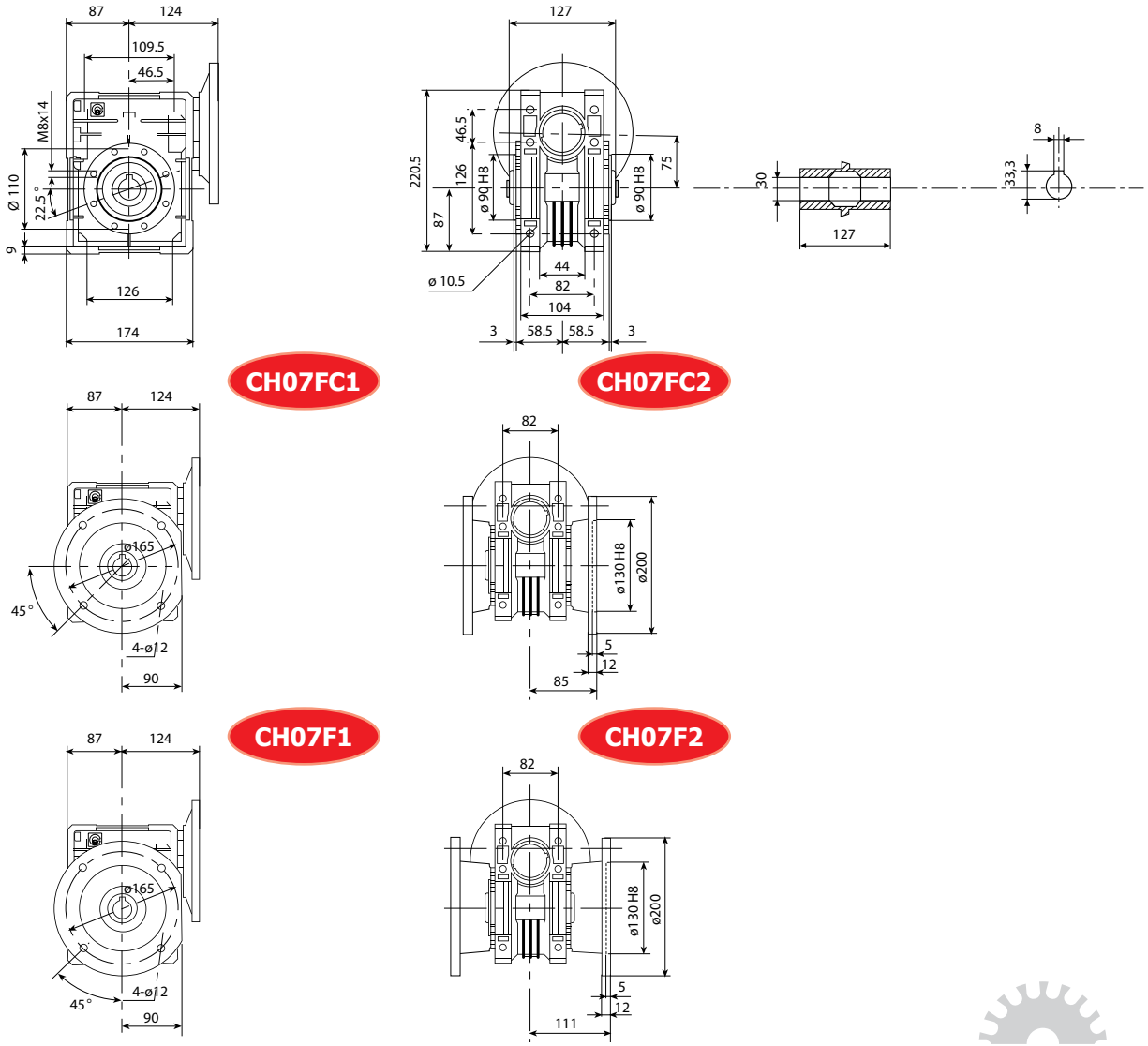

CH 08 ТЕХНИЧЕСКИЕ ПАРАМЕТРЫ И РАЗМЕРЫ CH 08, 4-ПОЛЮСНЫЙ ДВИГАТЕЛЬ - 1400 ОБОРОТОВ В МИНУТУ

ТИП	Передаточное число, i	n_2 (об./мин.)	Kw=P1	Nm=T2	f.s.*	P.A.M.	Версия фланца
CH 08	7	200	4	170	1.5	112/100/90	B5/B14
	10	140	4	240	1.2	112/100/90	B5/B14
	15	93	4	350	0.9	112/100/90	B5/B14
	20	70	3.00	340	0.9	100/90	B5/B14
	23	61	2.20	280	1.1	100/90	B5/B14
	30	47	2.20	340	1.1	100/90	B5/B14
	40	35	1.85	340	0.9	90/80	B5/B14
	46	30	1.5	340	1.0	90/80	B5/B14
	56	25	1.1	290	1.0	90/80	B5/B14
	64	22	1.1	290	0.9	90/80	B5/B14
	80	17	0.75	260	1.0	90/80	B5/B14
	100	14	0.55	220	1.0	80	B5/B14

Вес 12.2 кг

* Эксплуатационный коэффициент, учитывающий различные рабочие состояния, частоту включений, а также вид и продолжительность нагрузки редуктора.

РАЗМЕРЫ CH 08

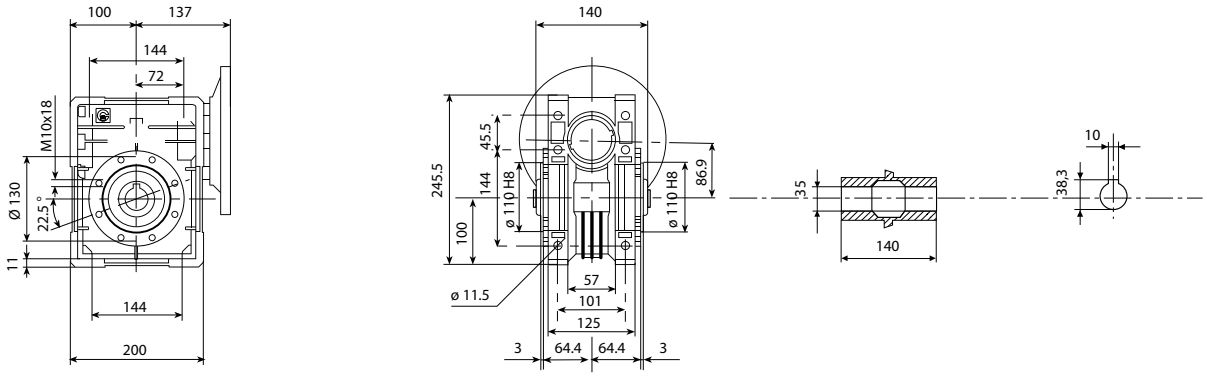

CH08FC1

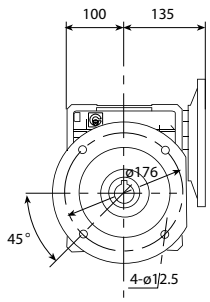

CH08FC2

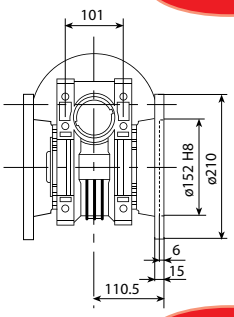

CH08F1

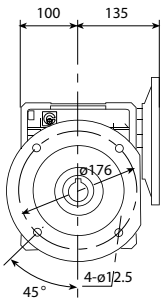

CH08F2

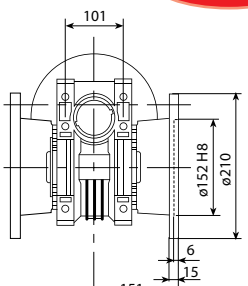

РЕДУКТОРЫ CHR, CHRE

CHR 03-04-05

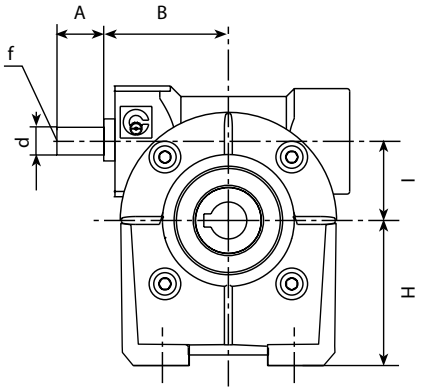

CHR 06-07-08

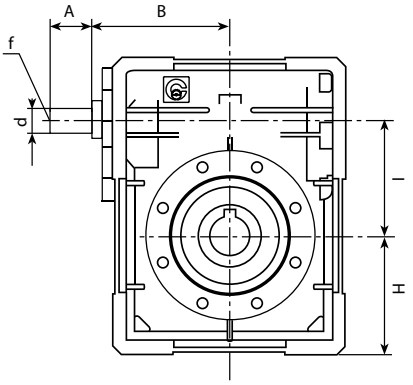

CHRE 03-04-05

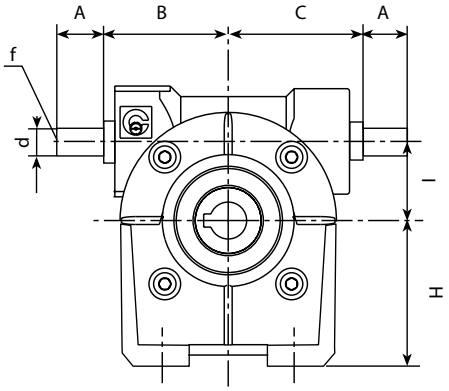

CHRE 06-07-08

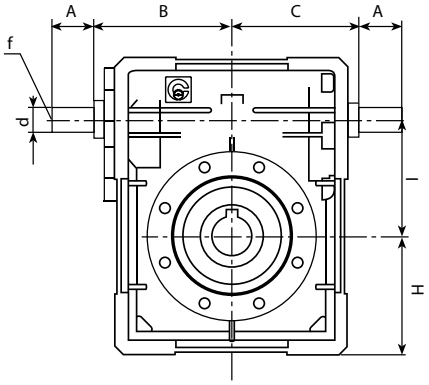

РАЗМЕРЫ ВЫХОДНОГО ВАЛА

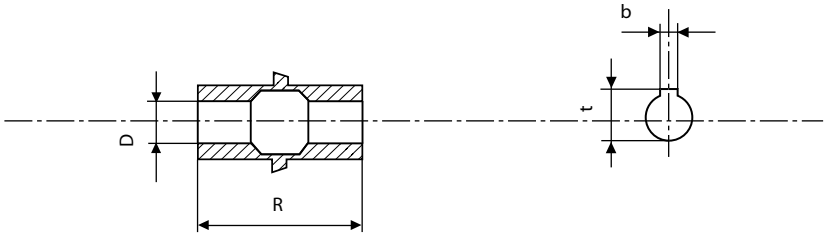

РАЗМЕРЫ CHR, CHRE

ТИП	A	B	C	D(H7)	d(h6)	f	H	I	R	b	t
CHR 03	20	50	/	14	9	/	55	30	55	5	16.3
CHR 04	30	54	/	18	11	/	72	44.6	64	6	20.8
CHR 05	40	65	/	25	16	M6	82	49.5	82	8	28.3
CHR 06	40	110.5	/	25	18	M6	72.5	62.17	120	8	28.3
CHR 07	40	128	/	30	19	M6	87	75	127	8	33.3
CHR 08	50	144	/	35	25	M8	100	86.9	140	10	38.8
CHRE 03	20	50	50	14	9	/	55	30	55	5	16.3
CHRE 04	30	54	56	18	11	/	72	44.6	64	6	20.8
CHRE 05	40	65	65	25	16	M6	82	49.5	82	8	28.3
CHRE 06	40	110.5	74	25	18	M6	72.5	62.17	120	8	28.3
CHRE 07	40	128	88.5	30	19	M6	87	75	127	8	33.3
CHRE 08	50	144	101.5	35	25	M8	100	86.9	140	10	38.3

ЧЕРВЯЧНЫЕ РЕДУКТОРЫ С ЦИЛИНДРИЧЕСКИМ МОДУЛЕМ CHPC

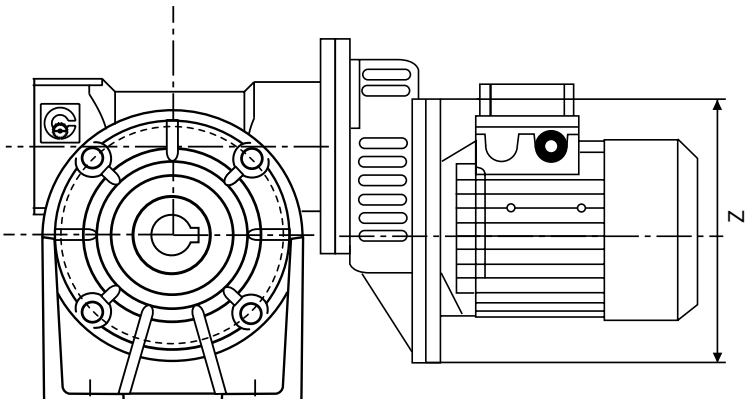

	Z	Z1
CHTPC 63	11/140	11/105
CHTPC 71	14/160	14/120
CHTPC 80	19/200	19/160

МАРКИРОВКА CHPC/CH-CH..P CHPC/CHE-CH..P

ТИП	ТИПОРАЗМЕР	ПЕРЕДАТОЧНОЕ ЧИСЛО, i	P.A.M (IEC)
CHPC	63	3	63B5
	71	3	71B5
	80	3	80B5

ПРИМЕР ОФОРМЛЕНИЯ ЗАЯВКИ			
CHPC	71	CH 05	i = 108 (3x36) P.A.M. 71

При заказе с двигателем просьба указать дополнительно:
Размер 71 B4
Мощность kW 0,37
Полюса 4
Напряжение V230/400
Частота 50Hz

CHPC/CH ТЕХНИЧЕСКИЕ ПАРАМЕТРЫ И РАЗМЕРЫ CHPC/CH, 4-ПОЛЮСНЫЙ ДВИГАТЕЛЬ - 1400 ОБОРОТОВ В МИНУТУ

ТИП	Передаточное число, i	n_2 (об./мин.)	Kw=P1	Nm=T2
CHPC 63 CH 04	105	13.3	0.12	42
	138	10.1	0.12	42
	180	7.8	0.12	46
	210	6.7	0.12	40
	300	4.7	0.12	36

ТИП	Передаточное число, i	n_2 (об./мин.)	Kw=P1	Nm=T2
CHPC 63 CH 05	108	12.9	0.18	72
	135	10.4	0.18	85
	180	7.8	0.12	65
	210	6.7	0.12	67
	240	5.8	0.12	58
	300	4.7	0.12	56

ТИП	Передаточное число, i	n_2 (об./мин.)	Kw=P1	Nm=T2
CHPC 71 CH 05	84	16.7	0.25	80
	108	12.9	0.25	90
	135	10.4	0.25	90

ТИП	Передаточное число, i	n_2 (об./мин.)	Kw=P1	Nm=T2
CHPC 71 CH 06	117	12.3	0.37	170
	135	10.4	0.37	176
	192	7.3	0.25	149
	240	5.8	0.25	130
	300	4.7	0.25	120

ТИП	Передаточное число, i	n_2 (об./мин.)	Kw=P1	Nm=T2
CHPC 71 CH 07	120	11.7	0.55	280
	150	9.3	0.37	215
	180	7.8	0.37	235
	240	5.8	0.37	210
	300	4.7	0.25	275

ТИП	Передаточное число, i	n_2 (об./мин.)	Kw=P1	Nm=T2
CHPC 80 CH 07	90	15.6	0.75	310
	120	11.7	0.75	300
	150	9.3	0.55	260

ТИП	Передаточное число, i	n_2 (об./мин.)	Kw=P1	Nm=T2
CHPC 71 CH 08	168	8.3	0.55	350
	192	7.3	0.37	280
	240	5.8	0.37	290
	300	4.7	0.37	275

ТИП	Передаточное число, i	n_2 (об./мин.)	Kw=P1	Nm=T2
CHPC 80 CH 08	120	11.7	0.75	390
	138	10.1	0.75	360
	168	8.3	0.55	350
	192	7.3	0.55	330
	240	5.8	0.55	305

CHPC.. /CH 06-07-08

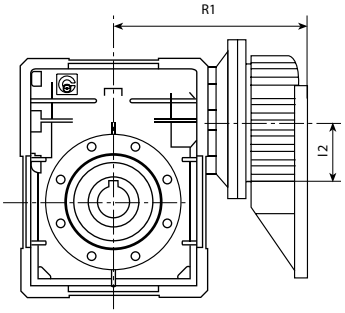

CHPC.. /CH 04-05

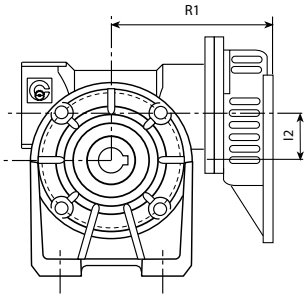

Остальные размеры – см. стр. 28-34

CHPC-CH	R1	I2
63+04	115	40
63+05	120	40
71+05	129	50
71+06	160	50
71+07	183	50
80+07	203	63
71+08	194	50
80+08	214	63

Выбор мощности связан с сочетанием двигателей, поэтому иногда она слишком большая по сравнению с редуктором: следует обязательно проверить указанный максимальный крутящий момент при выборе, а при возникновении сомнений – связаться с нашим техническим отделом.

CH/CH ТЕХНИЧЕСКИЕ ПАРАМЕТРЫ КОМБИНИРОВАННЫХ ЧЕРВЯЧНЫХ РЕДУКТОРОВ CH/CH

МАРКИРОВКА CH(R)/CH – CH(R)/CH..P

Тип	Типоразмер	Версия	Положение фланца (1)	i	Рабочее положение	P.A.M. (IEC)
CH/CH **CH/CH..P** **CHR/CH** **CHR/CH..P**	03/04 03/05	F FA (2)	1 2	см. стр. 40	OAD OAS OBD OBS VAD VAS VBD VBS	63B5 63B14 56B5 56B14
CH/CH **CH/CH..P** **CHR/CH** **CHR/CH..P**	03/06 04/07 04/08	FC F (3)	1 2	см. стр. 40	OAD OAS OBD OBS VAD VAS VBD VBS	71B5 71B14 63B5 63B14 56B5 56B14

РАЗМЕРЫ CH/CH

CH 03/CH 04-05

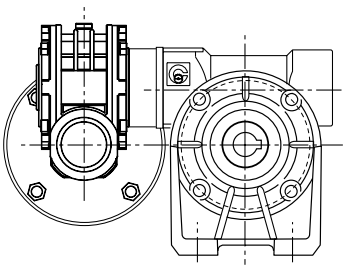

CH 03/CH 06 CH 04/CH 07-08

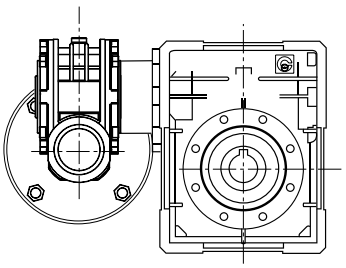

Комбинированные редукторы поставляются изначально в рабочем положении OBS (см. таблицу на стр. 39).

ПРИМЕР ОФОРМЛЕНИЯ ЗАЯВКИ

CH/CH	**03/05P**	**FA**	**2**	**315**	**OBS**	**56B14**

При заказе с двигателем просьба указать дополнительно:
Размер 56 C4
Мощность kW 0,09
Полюса 4
Напряжение V230/400
Частота 50Hz
Фланец B14

РАБОЧИЕ ПОЛОЖЕНИЯ CH/CH

OAD

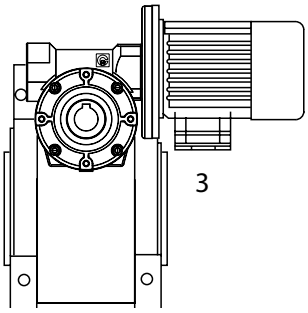

OAS

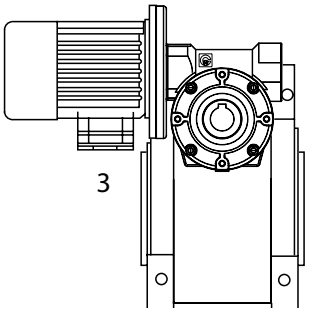

OBD

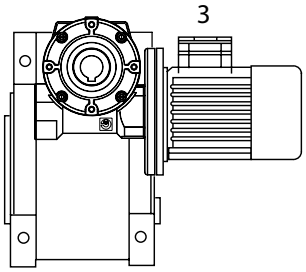

OBS

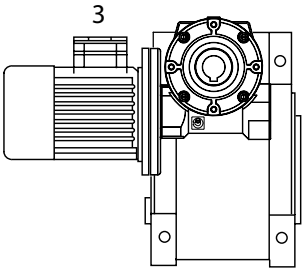

VAD

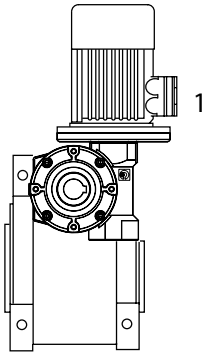

VAS

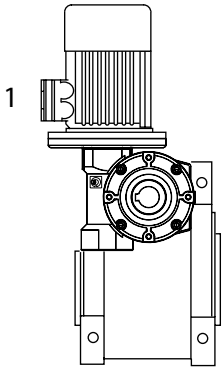

VBS

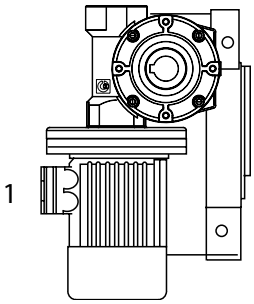

VBD

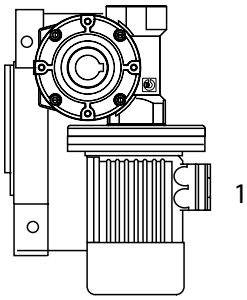

Версия изготовителя определяет монтажное положение одного редуктора по отношению к другому. При отсутствии дополнительной информации в заявке комбинированные редукторы поставляются в рабочем положении OBS. Положение крепежа относится ко второму редуктору.

CH/CH ТЕХНИЧЕСКИЕ ПАРАМЕТРЫ И РАЗМЕРЫ КОМБИНИРОВАННЫХ РЕДУКТОРОВ CH/CH, 4-ПОЛЮСНЫЙ ДВИГАТЕЛЬ - 1400 ОБОРОТОВ В МИНУТУ

ТИП	Передаточное число, i	n_2 (об./мин.)	Kw=P1	Nm=T2
CH 03/04	245	5.7	0.09	58
	350	4.0	0.09*	58
	420	3.3	0.09*	58
	560	2.5	0.09*	58
	700	2.0	0.09*	58
	840	1.7	0.09*	58
	1120	1.3	0.09*	58
	1680	0.8	0.09*	58
	2100	0.7	0.09*	58
	2760	0.5	0.09*	50

ТИП	Передаточное число, i	n_2 (об./мин.)	Kw=P1	Nm=T2
CH 03/04	240	5.8	0.12	77
	315	4.4	0.12	90
	420	3.3	0.09	90
	540	2.6	0.09	90
	720	1.9	0.09*	90
	900	1.6	0.09*	90
	1120	1.3	0.09*	90
	1440	0.9	0.09*	90
	2160	0.6	0.09*	90
	2700	0.5	0.09*	90

ТИП	Передаточное число, i	n_2 (об./мин.)	Kw=P1	Nm=T2
CH 03/06	240	5.8	0.22	160
	315	4.4	0.22	180
	450	3.1	0.18	200
	570	2.5	0.12	180
	720	1.9	0.12	200
	900	1.6	0.12	200
	1200	1.2	0.12	200
	1520	0.9	0.09*	200
	2280	0.6	0.09*	200
	2700	0.5	0.09*	200

ТИП	Передаточное число, i	n_2 (об./мин.)	Kw=P1	Nm=T2
CH 04/07	250	5.6	0.37	360
	300	4.7	0.37	360
	400	3.5	0.25	315
	525	2.7	0.25	360
	700	2.0	0.18	360
	920	1.5	0.18	360
	1200	1.2	0.12	360
	1500	0.93	0.12*	360
	2100	0.67	0.12*	360
	2800	0.5	0.12*	360

ТИП	Передаточное число, i	n_2 (об./мин.)	Kw=P1	Nm=T2
CH 04/08	230	5.6	0.55	460
	300	4.7	0.55	490
	400	3.5	0.55	490
	525	2.7	0.37	490
	700	2.0	0.37	490
	920	1.5	0.25	490
	1380	1.2	0.18	490
	1840	0.93	0.18	490
	2116	0.67	0.12	490
	2760	0.5	0.12	490

РАЗМЕРЫ КОМБИНИРОВАННЫХ РЕДУКТОРОВ CH/CH

CH 03/CH 04-05

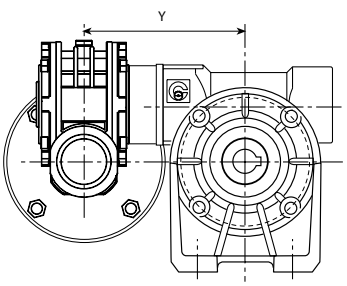

CH 03/CH 06 CH 04/CH 07-08

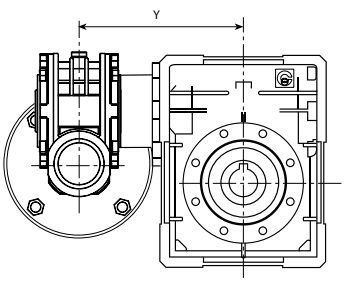

	Y
CH 03/04	120.5
CH 03/05	125.5
CH 03/06	165
CH 04/07	192
CH 04/08	204.5

В позициях, отмеченных *, мощность двигателя превышает максимальную допустимую мощность редуктора. В связи с этим, выбор следует произвести на основании допустимого момента, а не мощности. В таблице указаны наиболее популярные передаточные числа. Возможно получение других передаточных чисел путем комбинирования различных передаточных чисел редукторов, соединенных друг с другом.

АКСЕССУАРЫ: РЕАКТИВНЫЕ ШТАНГИ, ВЫХОДНЫЕ ВАЛЫ, КРЫШКИ СТУПИЦЫ, РЕДУКЦИОННЫЕ ВТУЛКИ

РЕАКТИВНЫЕ ШТАНГИ

ТИП	I	A	B	ØP	ØC	Ød	H	ØE	S
CH 03	100	40	157.5	50	65	7	14	8	4
CH 04	100	40	157.5	50	65	7	14	8	4
CH 05	100	55	172.5	68	94	7	14	8	4
CH 06	150	52.5	232.5	75	90	9	20	10	6
CH 07	200	62.5	300	90	110	9	25	20	6
CH 08	200	75	312.5	110	130	11	25	20	6

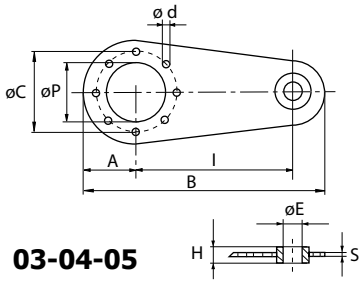

03-04-05

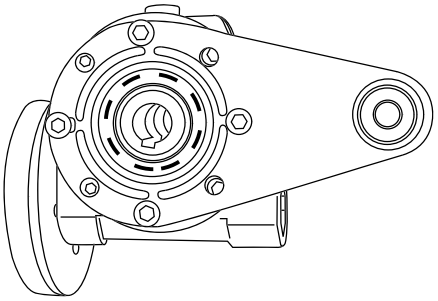

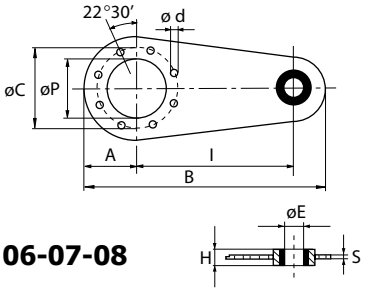

06-07-08

* без антивибрационного кольца
Точка крепежа реактивной штанги оснащена антивибрационным кольцом.

ОДНОСТОРОННИЕ ВЫХОДНЫЕ ВАЛЫ

ТИП	A	Ød	B	b	t1	T	L	d2	Ød1
CH 03	30	14	35	5	16	61	96	M5x13	14
CH 04	40	18	45	6	20.5	70	115	M6x16	18
CH 05	60	25	65	8	28	89	154	M8x20	25
CH 06	60	25	65	8	28	127	192	M8x20	25
CH 07	60	30	65	8	23	134	199	M10x22	30
CH 08	60	35	65	10	38	149	214	M10x25	35

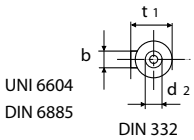

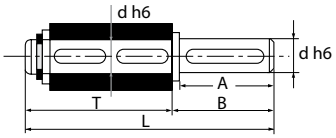

ДВУСТОРОННИЕ ВЫХОДНЫЕ ВАЛЫ

ТИП	A	Ød	B	R	b	t1	L	d2	Ød1
CH 03	30	14	32.5	55	5	16	120	M5x13	14
CH 04	40	18	42.7	64	6	20.5	149.4	M6x16	18
CH 05	60	25	63.2	82	8	28	208.4	M8x20	25
CH 06	60	25	63.2	120	8	28	246.4	M8x20	25
CH 07	60	30	64	127	8	33	255	M10x22	30
CH 08	60	35	64	140	10	38	268	M10x25	35

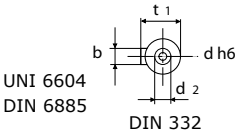

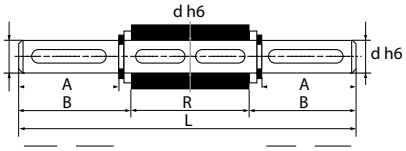

АКСЕССУАРЫ: РЕАКТИВНЫЕ ШТАНГИ, ВЫХОДНЫЕ ВАЛЫ, КРЫШКИ СТУПИЦЫ, РЕДУКЦИОННЫЕ ВТУЛКИ

КРЫШКИ СТУПИЦЫ

CH 03-04-05

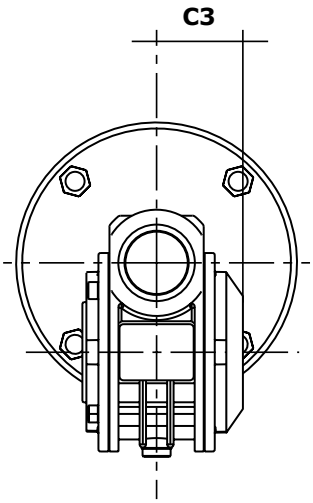

CH 06-07-08

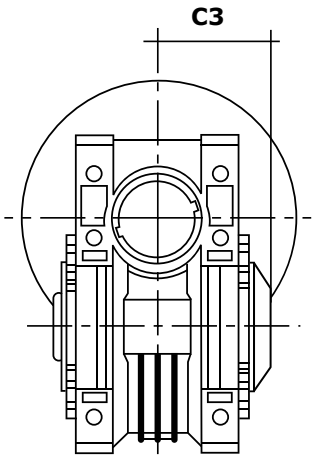

ТИП	C3
03	37
04	42
05	55
06	70
07	85.5
08	93.5

РЕДУКЦИОННЫЕ ВТУЛКИ

ОДИНАРНЫЕ

ТИП	Øi/Øe	L	Клинья	Общий вес, кг
CHT BRM-S	9/11	20	4/3x4x11 RB	0.006
CHT BRM-S	11/14	30	5/4x6x10 RB	0.015
CHT BRM-S	14/19	40	6x5x30	0.045
CHT BRM-S	19/24	50	6x5.5x20 8x5.5x40	0.07
CHT BRM-S	24/28	60	8x9x40	0.08
CHT BRM-S	28/38	80	10x7x60	0.33
CHT BRM-S	38/42	110	12/10x10x48 RB	0.22

ДВОЙНЫЕ

ТИП	Øi/Øe	L	Клинья	Общий вес, кг
CHT BRM-D	11/19	40	6x6x30	0.06
CHT BRM-D	14/24	50	8x7x40 A	0.12
CHT BRM-D	19/28	60	8x7x50 A	0.16
CHT BRM-D	24/38	80	10x8x60 A	0.44

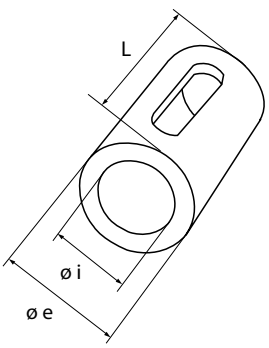

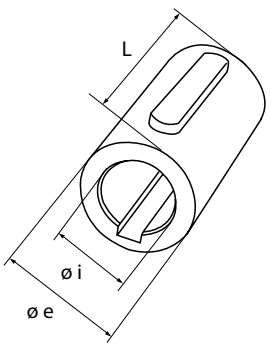

UNI 6604, DIN 6885.

CH РАДИАЛЬНАЯ НАГРУЗКА НА ВЫХОДНОМ ВАЛУ

Указанные нагрузки действительны для всех направлений работы.

Максимальные допустимые осевые нагрузки равны 1/5 величины радиальной нагрузки, указанной в таблице в случае применения той же самой радиальной нагрузки. В противном случае просьба связываться с нашим техническим отделом.

При использовании двухсторонних выходных валов сумма радиальных нагрузок, применяемых в половине длины обоих концов вала, не должна превышать величины, указанной в ниже приведенной таблице.

Радиальные нагрузки, связанные с выходной скоростью (n2=10), являются максимальными нагрузками, которые редуктор в состоянии выдержать.

a постоянная передачи
b постоянная передачи
x расстояние нагрузки от шарнира вала, в мм
Frx радиальная нагрузка в позиции x (в N)
Fr радиальная нагрузка (в N)
Fa осевая нагрузка (в N)

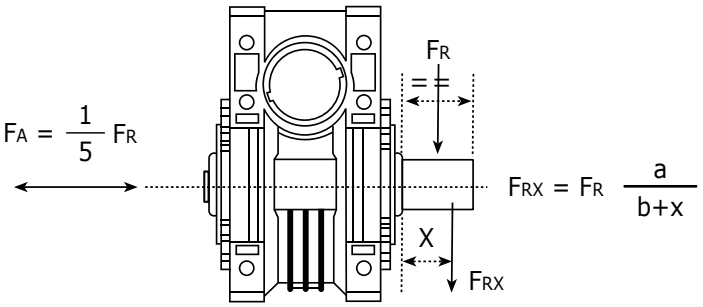

ВЫХОДНАЯ СКОРОСТЬ	РАЗМЕРЫ (N)					
	03	04	05	06	07	08
400	490	720	1000	1450	1800	2020
250	580	860	1190	1720	2140	2420
150	690	1010	1400	2020	2510	2840
100	790	1160	1600	2330	2880	3260
60	940	1380	1910	2770	3440	3880
40	1070	1570	2160	3130	3890	4380
25	1260	1850	2550	3700	4590	5180
10	1700	2500	3450	5000	6200	7000
	ПОСТОЯННЫЕ ВЕЛИЧИНЫ					
a	60	71	99	130	136	146
b	45	51	69	102	108	118

РАДИАЛЬНАЯ НАГРУЗКА НА ВЫХОДНОМ ВАЛУ

	РАЗМЕРЫ (N)					
	03	04	05	06	07	08
F_R max	100	150	220	700	975	1150

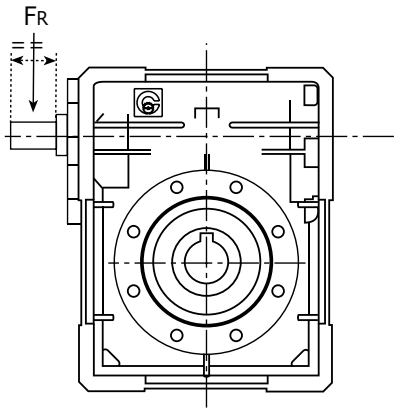

ПЕРЕЧЕНЬ ЗАПЧАСТЕЙ ЧЕРВЯЧНЫХ РЕДУКТОРОВ CH 03-04-05

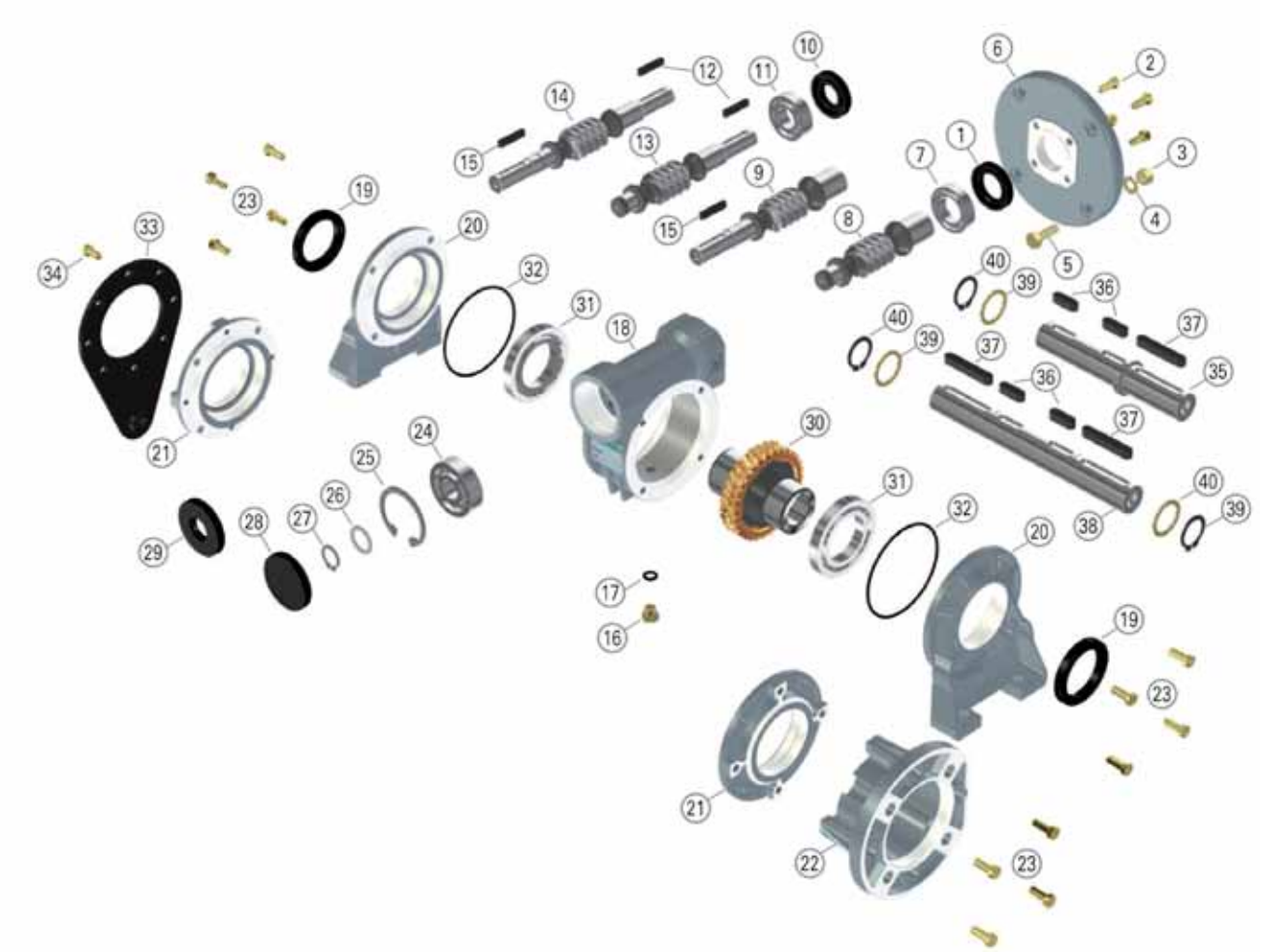

1.	масляный сальник	**21.**	боковой кожух
2.	винт	**22.**	выходной фланец
3.	гайка	**23.**	винт
4.	подкладка	**24.**	подшипник
5.	винт	**25.**	стопорное кольцо
6.	фланец соединения с двигателем	**26.**	подкладка
7.	подшипник	**27.**	стопорное кольцо
8.	червяк p.a.m CHM	**28.**	заглушка
9.	червяк p.a.m CHME	**29.**	масляный сальник
10.	масляный сальник	**30.**	червячное колесо
11.	подшипник	**31.**	подшипник
12.	шпонка	**32.**	о-ринг
13.	червяк CHM	**33.**	реактивная штанга
14.	червяк CHME	**34.**	винт
15.	шпонка	**35.**	односторонний выходной вал
16.	пробка для масла	**36.**	шпонка
17.	прокладка	**37.**	шпонка
18.	корпус	**38:**	двусторонний выходной вал
19:	уплотнительное кольцо	**39:**	подкладка
20.	кожух на лапах	**40:**	стопорное кольцо

ПЕРЕЧЕНЬ ЗАПЧАСТЕЙ ЧЕРВЯЧНЫХ РЕДУКТОРОВ CH 06-07-08

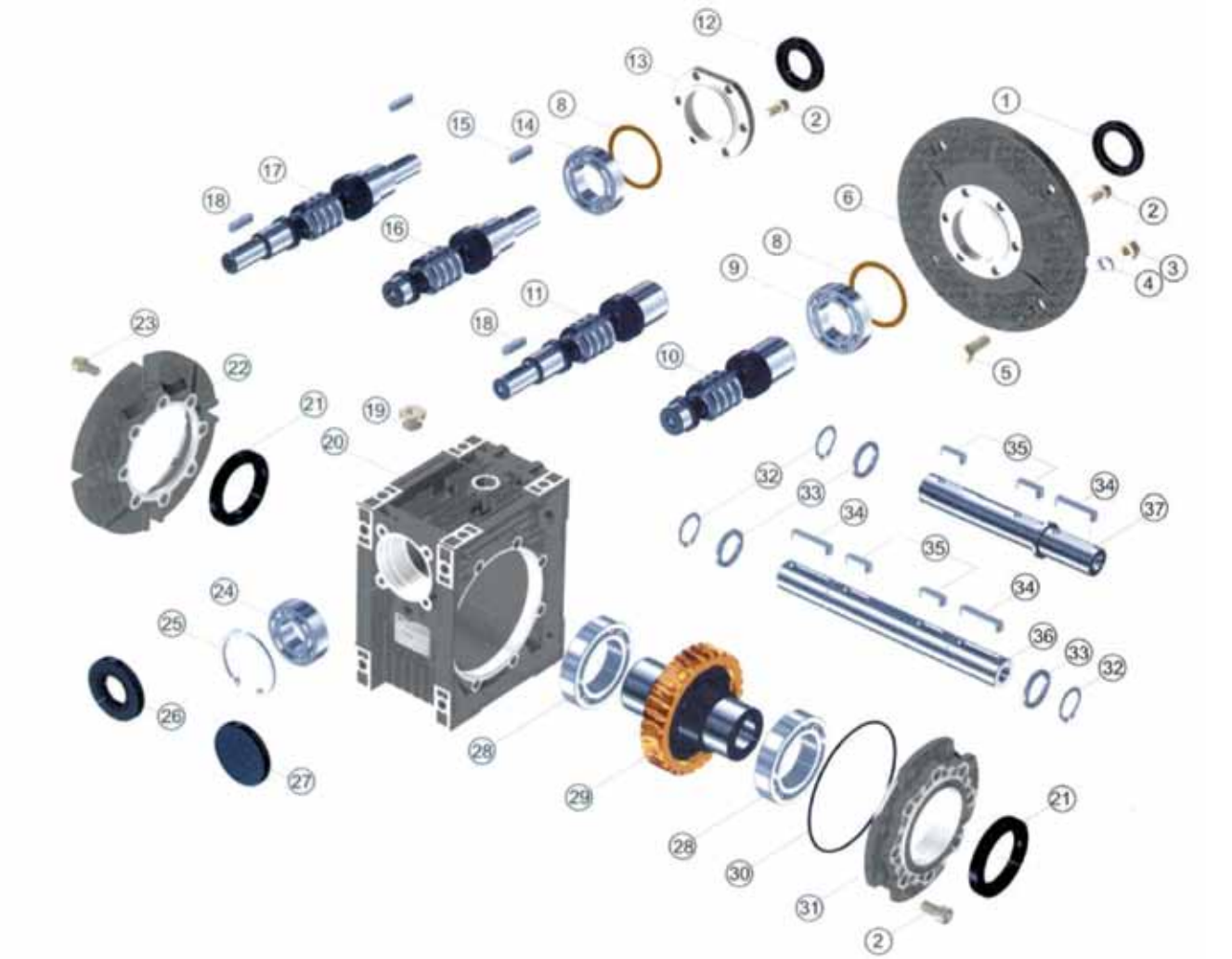

1.	масляный сальник	20.	корпус
2.	винт	21.	уплотнительное кольцо
3.	гайка	22.	выходной фланец
4.	подкладка	23.	имбусный винт
5.	винт с шестиугольной головкой	24.	подшипник
6.	фланец соединения с двигателем	25.	стопорное кольцо
8.	выравнивающая прокладка	26.	масляный сальник
9.	подшипник	27.	заглушка
10.	червяк p.a.m CHM	28.	подшипник
11.	червяк p.a.m CHME	29.	червячное колесо
12.	уплотнительное кольцо	30.	о-ринг
13.	крышка червяка	31.	внешняя крышка
14.	подшипник	32.	стопорное колесо
15.	шпонка	33.	подкладка
16.	червяк CHM	34.	шпонка
17.	червяк CHME	35.	шпонка
18.	шпонка	36.	двусторонний выходной вал
19.	пробка для масла	37.	односторонний выходной вал

CHIARAVALLI SpA

ЦИЛИНДРИЧЕСКИЕ РЕДУКТОРЫ
CHC

ВВЕДЕНИЕ - ХАРАКТЕРИСТИКИ РЕДУКТОРОВ

Серия цилиндрических редукторов CHC – это продукт нового поколения, разработанный на базе модульной системы. Редукторы соединяются со стандартными электрическими двигателями, двигателями с тормозом и взрывозащищенными двигателями при помощи соединения IEC B5 или B14.

Цилиндрические редукторы CHC широко применяются в пищевой, химической промышленности, при производстве пленки и бумаги, а также во многих других областях.

СВОЙСТВА ИЗДЕЛИЯ

- модульность,
- высокая производительность,
- тихая работа,
- универсальный монтаж,
- легкий алюминиевый корпус,
- цементированные и шлифованные зубья шестерен,
- не нуждается в техобслуживании.

В ассортименте цилиндрических редукторов CHC представлены 5 видов типоразмеров.
Мощность – 0,12-4,0 kW, передаточное число 5-51,3, максимальный крутящий момент 120-550 Nm.
Крепление на лапах или при помощи фланцев в любом рабочем положении.

СОСТАВНЫЕ ЭЛЕМЕНТЫ РЕДУКТОРОВ СНС

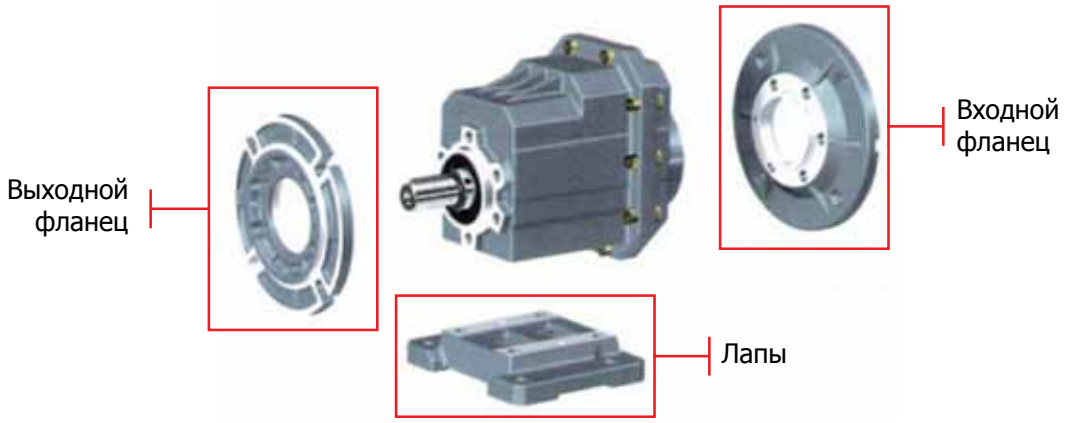

МАРКИРОВКА

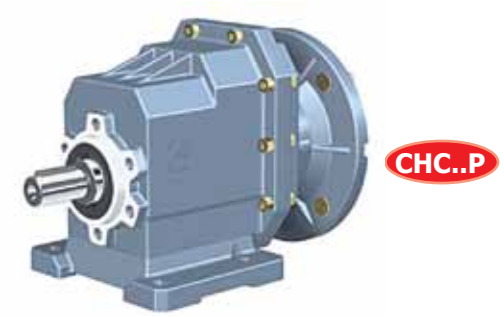

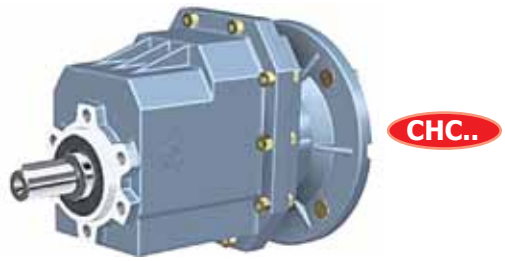

ПРИМЕР ОФОРМЛЕНИЯ ЗАЯВКИ СНС 25PB 28, 9 80B5 B3

Типоразмер	СНС 20-25-30-35-40 20 диаметр выходного вала редуктора
Версия выполнения	P на лапах (M/B/C тип лап) F фланец (1, 2, 3 - тип фланца)
28,9	Передаточное число (см. каталог передаточных чисел)
80	Подключаемый двигатель
B5	Версия фланца двигателя (B5 или B14)
B3	Монтажное положение (B3 B8 B6 B7 V5 B5 V1 V3)

При заказе с двигателем просьба указывать дополнительно

Размер	71B4*
Мощность	kW 0,37*
Полюса	4*
Напряжение	V230/400*
Частота	50Hz*
Фланец	B5*

* пример

ОБЩАЯ ИНФОРМАЦИЯ

МОЩНОСТЬ, P

$$P_1 * \eta = P_2$$

P_1 - входная мощность
P_2 - выходная мощность
η - производительность редуктора

СКОРОСТЬ ВРАЩЕНИЯ, n

n_1 - входная скорость
n_2 - выходная скорость

Для достижения оптимальных условий работы и продления срока службы рекомендуется входная скорость ≤ 1400 оборотов в минуту. Более высокие входные скорости допустимы в соответствии с ниже приведенной таблицей.

n (об./мин.)	Мощность
1400	Kw
2000	Kw * 1.35
2800	Kw * 1.8

ПЕРЕДАТОЧНОЕ ЧИСЛО, i

$$i = \frac{n_1}{n_2}$$

КРУТЯЩИЙ МОМЕНТ, M

$$M_2 = \frac{9550 \cdot P_1 \cdot \eta}{n_2} \quad [Nm]$$

$$M_2 \geq M_2 \cdot f_s \quad [Nm]$$

M_2 - крутящий момент на валу
M_{2n} - номинальный крутящий момент на валу
P_1 - входная мощность
η - производительность редуктора
f_s - эксплуатационный коэффициент

ОБЩАЯ ИНФОРМАЦИЯ

ЭКСПЛУАТАЦИОННЫЙ КОЭФФИЦИЕНТ, Fs

Эксплуатационный коэффициент зависит, в основном, от трех параметров:
- вида нагрузки U-M-H;
- продолжительности работы: количество часов в день;
- частоты включений: количество запусков в час.

U - равномерная
M - средняя
H - тяжелая
na/h - запусков/час

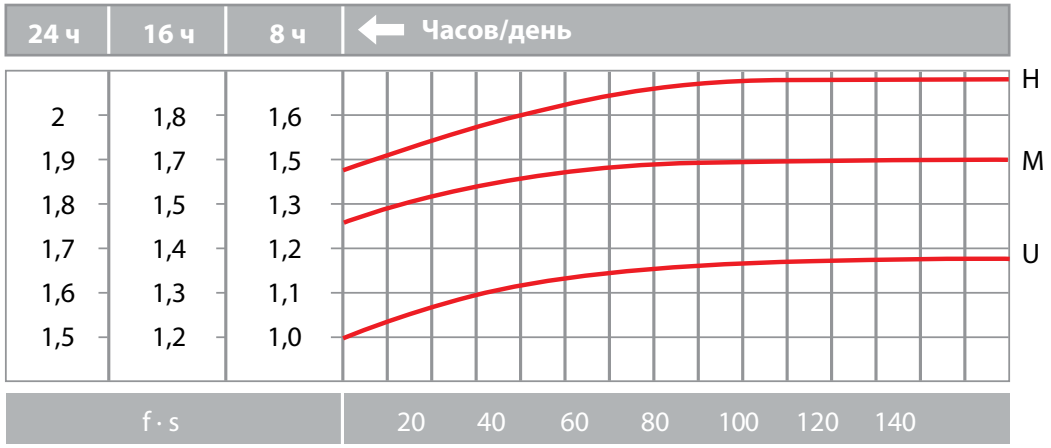

ВИД НАГРУЗКИ – ПРИМЕНЕНИЕ

U - конвейеры с небольшой нагрузкой, центрифуги, линии розлива.
M - транспортеры с большой нагрузкой, деревообрабатывающие станки, упаковка.
H - мешалки, подъемники, станки, металлургия, вибраторы.

РАДИАЛЬНАЯ НАГРУЗКА, F_R

Радиальная нагрузка пропорциональна требуемому крутящему моменту и обратно пропорциональна диаметру трансмиссионного элемента по образцу.

$$F_R = \frac{2000 \cdot M \cdot T.e.f.}{D} \quad [N]$$

F_R - Радиальная нагрузка
M - Nm (крутящий момент)
T.e.f. - Коэффициент трансмиссионного элемента
T.e.f. - 1,15 зубчатая рейка
1,4 роликовая цепь
1,75 ременный шкив V
2,5 плоская шестерня
D - Диаметр трансмиссионного элемента

Если радиальная нагрузка приложена не в половине длины выходного вала, следует использовать следующую формулу:

$$F_{Rx} \leq \frac{F_R \cdot a}{(b+x)} \quad [N]$$

F_R - радиальная нагрузка в половине длины выходного вала
a, b, x - см. таблицу

ПОСТОЯННЫЕ ВЕЛИЧИНЫ

	CHC 16-20	CHC 25	CHC 30	CHC 35-40
a	103	116.5	130	147
b	83	91.5	100	112

Радиальная и осевая нагрузка F_R, F_A.

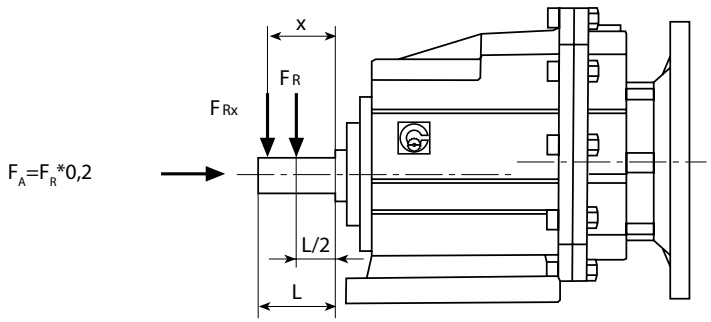

n2 [min¹]		10	40	60	80	100	120	150	180	250	400
F_R [N]	**CHC 16-20**	2300	2300	2180	1980	1840	1630	1400	1320	1080	920
	CHC 25	4800	4800	3970	3970	3680	3470	2710	2550	2150	1840
	CHC 30	6300	6300	5040	5040	4510	3800	3530	3320	2800	2390
	CHC 35-40	7500	7500	5990	5990	5230	4570	4240	3900	3350	2860

СМАЗКА, МОНТАЖНЫЕ ПОЛОЖЕНИЯ

ВИДЫ СМАЗКИ

	°C -50 0 +50 +100	ISO	SHELL	MOBIL	BP	ВИД СМАЗКИ
СНС	-10 +40	VG 220	Shell Omala 220	Mobilgear 630	BP Energol GR-XP 220	Минеральное масло
	-20 +25	VG 150 VG 100	Shell Omala 100	Mobilgear 627	BP Energol GR-XP 100	
	-30 +10	VG 68-46 VG 32	Shell Omala T 32	Mobil D.T.E. 13M		
	-40 -20	VG 22 VG 15	Shell Omala T 15	Mobil D.T.E. 11M	BP Energol HLP-HM 15	
	-40 +40	VG 150	Shell Omala HD 150	Mobil SHC 629		Синтетическое масло
	-40 +80	VG 220	Shell Omala HD 220	Mobil SHC 630		
	-25 +50	VG 320	Shell Omala S 320			

МОНТАЖНОЕ ПОЛОЖЕНИЕ

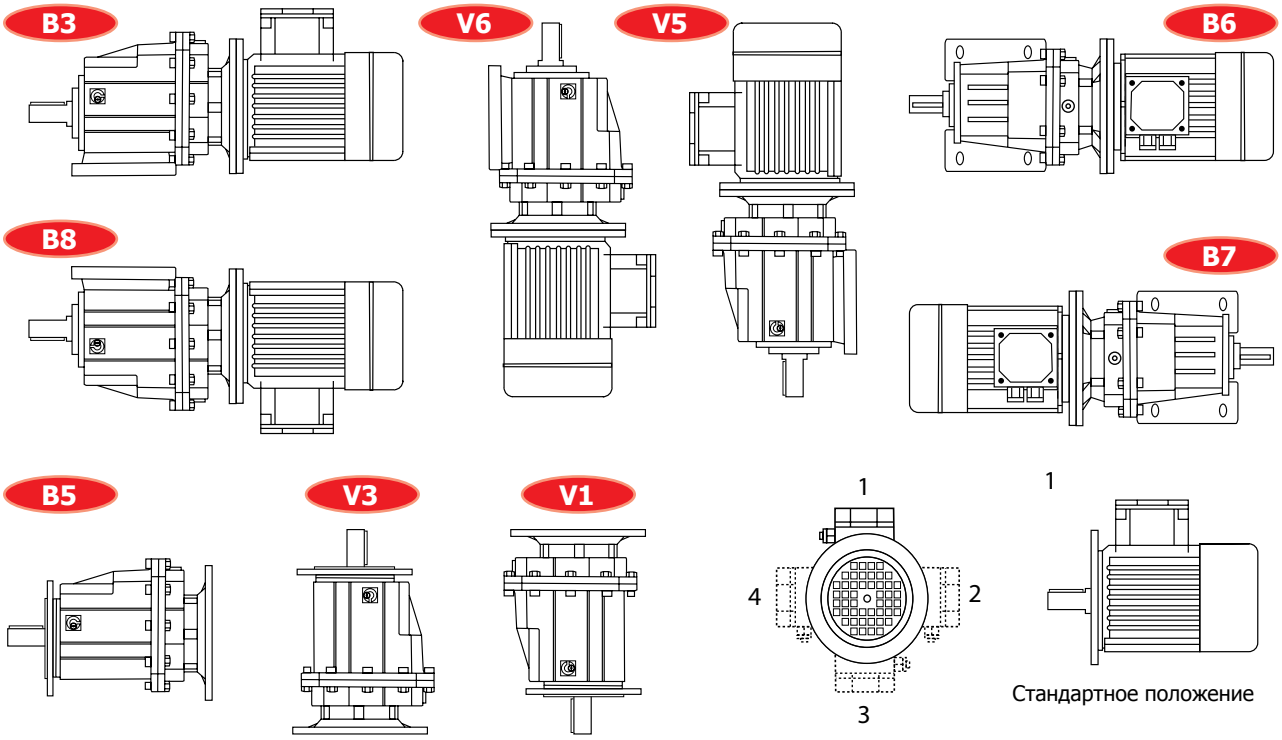

КОЛИЧЕСТВО МАСЛА В ЛИТРАХ

РАЗМЕР	СТАНДАРТ	V6/V3
СНС 16/20	0.4	0.6
СНС 25	0.5	0.7
СНС 30	0.8	1.1
СНС 35/40	1.2	1.6

Редукторы СНС поставляются с маслом Schell S320 при стандартном положении, при монтажном положение V6/V3 следует добавить соответствующее количество масла.

ПЕРЕДАТОЧНЫЕ ЧИСЛА, РАЗМЕРЫ, СОЕДИНЕНИЯ IEC

CHC 20 (CHC 16)* IEC

i	63B5	71B5 71B14	80B5 80B14
45.9	B		
40.1	B		
35.5	B		
28.5	B		
23.6	B		
19.8	B		
17.9	B		
13.8	B		
11.9	B		
9.8	B		
7.7	B		
5.7	B		
4.6	B	B	

CHC 25 IEC

i	71B5 71B14	80B5 80B14	90B5 90B14
46.5	B		
40.6	B		
35.9	B		
28.9	B		
23.9	B		
20.1		B	
17.1		B	
14.8		B	
12.1		B	
9.9		B	
7.4		B	
5.5		B	

CHC 30 IEC

i	80B5 80B14	90B5 90B14	100/112B5 100/112B14
51.3			
44.2	B		
34.2	B		
30.6	B		
25.0	B		
21.2	B		
18.2	B	B	
15.3	B	B	
12.6		B	
10.9		B	
7.9		B	
5.5		B	

CHC 35 CHC 40 IEC

i	80B5 80B14	90B5 90B14	100/112B5 100/112B14
51.3	B		
44.2	B		
34.2	B	B	
30.6		B	
25.0		B	
21.2		B	
18.2		B	
15.3		B	
12.6			
10.9			
7.9			
5.5			

* CHC 16 – только по запросу.
Передаточные числа округлены.
B = стальная редукционная втулка.

IEC	63B5	71B5	71B14	80B5	80B14	90B5	90B14	100B5	100B14	112B5	112B14
DEB	**11**	**14**		**19**		**24**		**28**		**28**	
P	140	160	105	200	120	200	140	250	160	250	160
M	115	130	85	165	100	165	115	215	130	215	130
N	95	110	70	130	80	130	95	180	110	180	110

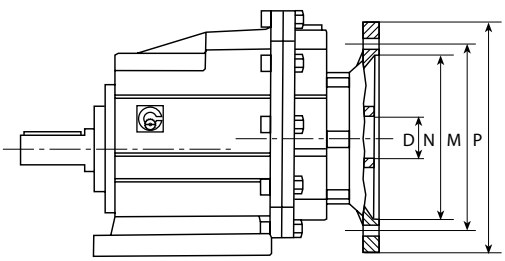

ТАБЛИЦЫ ВЫБОРА РЕДУКТОРА

P1n [kW]	n2 [r/min]	M2n [Nm]	i	fs	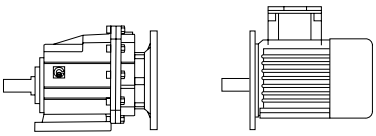
0.12	30.5	36	45.9	3.3	**CHC 20 (CHC 16) 63B5 63A4**
	34.9	32	40.1	3.8	
	39.5	28	35.5	4.3	
	49.1	22	28.5	5.4	
	59.4	18.5	23.6	6.5	
	70.6	15.6	19.8	7.7	
	78.4	14.0	17.9	7.1	
	101	10.8	13.8	9.2	
	118	9.4	11.9	12.8	
	143	7.7	9.8	13.0	
	181	6.1	7.7	13.2	
	246	4.5	5.7	13.4	
0.18	19.6	84	45.9	1.4	**CHC 20 (CHC 16) 71B5/B14 71A6**
	22.4	74	40.1	1.6	
	25.4	65	35.5	1.8	
	31.6	52	28.5	2.3	
	30.5	54	45.9	2.2	**CHC 20 (CHC 16) 63B5 63B4**
	34.9	47	40.1	2.5	
	39.5	42	35.5	2.9	
	49.1	34	28.5	3.6	
	59.4	28	23.6	4.3	
	70.6	23	19.8	5.1	
	78.4	21	17.9	4.8	
	101	16.3	13.8	6.1	
	118	14.0	11.9	8.6	
	143	11.6	9.8	8.6	
	181	9.1	7.7	8.8	
	246	6.7	5.7	8.9	
	19.4	85	46.5	2.3	**CHC 25 71B5/B14 71A6**
	22.2	74	40.6	2.7	
	25.1	66	35.9	3.0	
	31.2	53	28.9	3.8	
	30.1	55	46.5	3.7	**CHC 25 63B5 63B4**
	34.5	48	40.6	4.2	
0.25	19.6	117	45.9	1.0	**CHC 20 (CHC 16) 71B5/B14 71B6**
	22.4	102	40.1	1.2	
	25.4	90	35.5	1.3	
	31.6	73	28.5	1.7	
	30.5	75	45.9	1.6	**CHC 20 (CHC 16) 71B5/B14 71A4**
	34.9	66	40.1	1.8	
	39.5	58	35.5	2.1	
	49.1	47	28.5	2.6	
	59.4	39	23.6	3.1	
	70.6	32	19.8	3.7	

ТАБЛИЦЫ ВЫБОРА РЕДУКТОРА

P1n [kW]	n2 [r/min]	M2n [Nm]	i	fs	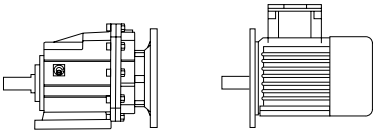
0.25	78.4	29	17.9	3.4	**CHC 20 (CHC 16) 71B5/B14 71A4**
	101	23	13.8	4.4	
	118	19.5	11.9	6.2	
	143	16.1	9.8	6.2	
	181	12.6	7.7	6.3	
	246	9.3	5.7	6.4	
	19.4	118	46.5	1.7	**CHC 25 71B5/B14 71B6**
	22.2	103	40.6	1.9	
	25.1	91	35.9	2.2	
	31.2	74	28.9	2.7	
	30.1	76	46.5	2.6	**CHC 25 71B5/B14 71A4**
	34.5	66	40.6	3.0	
	39.0	59	35.9	3.4	
	48.5	47	28.9	4.2	
0.37	30.5	111	45.9	1.1	**CHC 20 (CHC 16) 71B5/B14 71B4**
	34.9	97	40.1	1.2	
	39.5	86	35.5	1.4	
	49.1	69	28.5	1.7	
	59.4	57	23.6	2.1	
	70.6	48	19.8	2.5	
	78.4	43	17.9	2.3	
	101	33	13.8	3.0	
	118	29	11.9	4.2	
	143	24	9.8	4.2	
	181	19	7.7	4.3	
	246	14	5.7	4.4	
	19.4	175	46.5	1.1	**CHC 25 80B4/B14 80A6**
	22.2	153	40.6	1.3	
	25.1	135	35.9	1.5	
	31.2	109	28.9	1.8	
	30.1	113	46.5	1.8	**CHC 25 71B5/B14 71B4**
	34.5	98	40.6	2.0	
	39	87	35.9	2.3	
	48.5	70	28.9	2.9	
	58.7	58	23.8	3.5	
	81.9	41	17.1	3.9	
	20.4	167	44.2	1.8	**CHC 30 80B4/B14 80A6**
	26.3	129	34.2	2.3	
	29.4	115	30.6	2.6	
0.55	101	50	13.8	2.0	**CHC 20 (CHC 16) 80B5/B14 80A4**
	118	43	11.9	2.8	
	143	35	9.8	2.8	
	181	28	7.7	2.9	
	246	20	5.7	2.9	

ТАБЛИЦЫ ВЫБОРА РЕДУКТОРА

P1n [kW]	n2 [r/min]	M2n [Nm]	i	fs	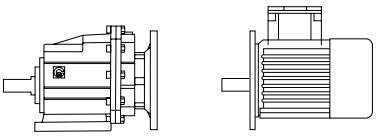
0.55	19.4	260	46.5	0.8	**CHC 25 80B5/B14 80B6**
	22.2	227	40.6	0.9	
	25.1	201	35.9	1.0	
	31.2	162	28.9	1.2	
	37.7	134	23.9	1.5	
	30.1	167	46.5	1.2	**CHC 25 80B5/B14 80A4**
	34.5	146	40.6	1.4	
	39	129	35.9	1.5	
	48.5	104	28.9	1.9	
	58.7	86	23.9	2.3	
	69.7	72	20.1	2.8	
	81.9	62	17.1	2.6	
	94.5	53	14.8	3.7	
	17.5	287	51.3	1.0	**CHC 30 80B5/B14 80B6**
	20.4	248	44.2	1.2	
	26.3	192	34.2	1.6	
	29.4	171	30.6	1.8	
	27.3	185	51.3	1.6	**CHC 30 80B5/B14 80A4**
	31.7	159	44.2	1.9	
	40.9	123	34.2	2.4	
	45.8	110	30.6	2.7	
0.75	101	68	13.8	1.5	**CHC 20 (CHC 16) 80B5/B14 80B4**
	118	58	11.9	2.1	
	143	48	9.8	2.1	
	181	38	7.7	2.1	
	246	28	5.7	2.1	
	302	23	4.6	2.6	
	30.1	228	46.5	0.9	**CHC 25 80B5/B14 80B4**
	34.5	199	40.6	1.0	
	39	176	35.9	1.1	
	48.5	142	28.9	1.4	
	58.7	117	23.9	1.7	
	69.7	99	20.1	2.0	
	81.9	84	17.1	1.9	
	94.5	73	14.8	2.7	
	116.5	59	12.1	3.4	
	141	49	9.9	3.3	
	189	36	7.4	3.3	
	257	27	5.5	3.7	
	20.4	338	44.2	0.9	**CHC 30 90B5/B14 90S6**
	26.3	261	34.2	1.1	
	29.4	234	30.6	1.3	
	36	191	25.0	1.6	
	27.3	252	51.3	1.2	**CHC 30 80B5/B14 80B4**
	31.7	217	44.2	1.4	
	40.9	168	34.2	1.8	
	45.8	150	30.6	2.0	

ТАБЛИЦЫ ВЫБОРА РЕДУКТОРА

P1n [kW]	n2 [r/min]	M2n [Nm]	i	fs	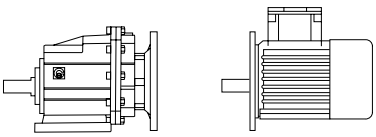
0.75	56	123	25.0	2.4	**CHC 30 80B5/B14 80B4**
	66.2	104	21.2	2.7	
	76.9	89	18.2	3.1	
	91.5	75	15.3	3.7	
	17.5	392	51.3	1.3	**CHC 35 90B5/B14 90S6**
	20.4	338	44.2	1.5	
	26.3	261	34.2	1.8	
	29.4	234	30.6	2.1	
	27.3	252	51.3	2.0	**CHC 35 CHC 40 80B5/B14 80B4**
	31.7	217	44.2	2.3	
	40.9	168	34.2	2.9	
1.1	101	99	13.8	1.0	**CHC 20 (CHC 16) 80B5/B14 80C4**
	118	86	11.9	1.4	
	143	71	9.8	1.4	
	181	56	7.7	1.4	
	246	41	5.7	1.5	
	302	33	4.6	1.8	
	48.5	208	28.9	1.0	**CHC 25 80B5/B14 80C4**
	58.7	172	23.9	1.2	
	69.7	145	20.1	1.4	**CHC 25 90B5/B14 90S4**
	81.9	123	17.1	1.3	
	94.5	107	14.8	1.9	
	116	87	12.1	2.3	
	141	72	9.9	2.2	
	189	53	7.4	2.3	
	257	39	5.5	2.5	
	31.7	318	44.2	0.9	**CHC 30 90B5/B14 90S4**
	40.9	246	34.2	1.2	
	45.8	220	30.6	1.4	
	56	180	25.0	1.7	
	66.2	152	21.2	1.8	
	76.9	131	18.2	2.1	
	91.5	110	15.3	2.5	
	27.3	370	51.3	1.4	**CHC 35 CHC 40 90B5/B14 90S4**
	31.7	318	44.2	1.6	
	40.9	246	34.2	1.9	
	45.8	220	30.6	2.2	
	56	180	25.0	2.7	
	66.2	152	21.2	2.8	
	76.9	131	18.2	3.2	
	91.5	110	15.3	3.8	
1.5	69.7	197	20.1	1.0	**CHC 25 90B5/B14 90L4**
	81.9	168	17.1	1.0	
	94.5	145	14.8	1.4	
	116	118	12.1	1.7	
	141	98	9.9	1.6	
	189	73	7.4	1.7	

ТАБЛИЦЫ ВЫБОРА РЕДУКТОРА

P1n [kW]	n2 [r/min]	M2n [Nm]	i	fs	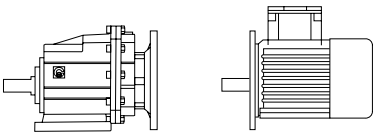
1.5	257	54	5.5	1.9	**CHC 25 90B5/B14 90L4**
	40.9	336	34.2	0.9	**CHC 30 90B5/B14 90L4**
	45.8	300	30.6	1.0	
	56	245	25.0	1.2	
	66.2	208	21.2	1.3	
	76.9	179	18.2	1.6	
	91.5	150	15.3	1.9	
	111	124	12.6	2	
	128	107	10.9	1.7	
	177	78	7.9	2.3	
	255	53	5.5	2.8	
	26.3	523	34.2	0.9	**CHC 35 CHC 40 100B5/B14 100L6**
	29.4	467	30.6	1	
	36	382	25	1.3	
	27.3	504	51.3	1.0	**CHC 35 CHC 40 90B5/B14 90L4**
	31.7	434	44.2	1.2	
	40.9	336	34.2	1.4	
	45.8	300	30.6	1.6	
	56	245	25.3	2	
	66.2	208	21.2	2	
	76.9	179	18.2	2.3	
	91.5	150	15.3	2.8	
2.2	76.9	262	18.2	1.1	**CHC 30 100B5/B14 100LA4**
	91.5	220	15.3	1.1	
	111	182	12.6	1.4	
	128	157	10.9	1.1	
	177	114	7.9	1.6	
	255	79	5.5	1.9	
	36	560	25.0	0.9	**CHC 35 CHC 40 112B5/B14 112M6**
	42.6	474	21.2	0.9	
	49.4	408	18.2	1	
	40.9	493	34.2	1	**CHC 35 CHC 40 100B5/B14 100LA4**
	45.8	440	30.6	1.1	
	56	360	25.0	1.3	
	66.2	305	21.2	1.4	
	76.9	262	18.2	1.6	
	91.5	220	15.3	1.9	
	111	182	12.6	1.9	
	128	157	10.9	1.8	
	177	114	7.9	2.3	
	255	79	5.5	2.9	
3	91.5	301	15.3	0.9	**CHC 30 100B5/B14 100LB4**
	111	248	12.6	1	
	128	215	10.9	0.8	
	177	156	7.9	1.2	

ТАБЛИЦЫ ВЫБОРА РЕДУКТОРА

P1n [kW]	**n2** [r/min]	**M2n** [Nm]	**i**	**fs**	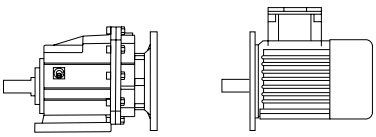
3	255	108	5.5	1.4	**CHC 30 100B5/B14 100LB4**
	45.8	601	30.6	0.8	**CHC 35 CHC 40 100B5/B14 100LB4**
	56	491	25.0	1	
	66.2	416	21.2	1.0	
	76.9	358	18.2	1.2	
	91.5	301	15.3	1.4	
	111	248	12.6	1.4	
	128	215	10.9	1.3	
	177	156	7.9	1.7	
	255	108	5.5	2.1	
4	177	208	7.9	0.9	**CHC 30 112B5/B14 112M4**
	255	144	5.5	1.0	
	111	330	12.6	1.1	**CHC 35 CHC 40 112B5/B14 112M4**
	128	286	10.9	1.0	
	177	208	7.9	1.3	
	255	144	5.5	1.6	

ТАБЛИЦЫ ВЫБОРА РЕДУКТОРА f.s.=1

M2max [Nm]	n1 [r/min]	i	P1n [kW]	n2 [r/min]	
120	1400	45.9	0.40	30.5	**CHC 20 (CHC 16)**
120	1400	40.1	0.46	34.9	
120	1400	35.5	0.52	39.5	
120	1400	28.5	0.64	49.1	
120	1400	23.6	0.78	59.4	
120	1400	19.8	0.92	70.6	
100	1400	17.9	0.86	78.4	
100	1400	13.8	1.10	101	
120	1400	11.9	1.54	118	
100	1400	9.8	1.56	143	
80	1400	7.7	1.58	181	
60	1400	5.7	1.61	246	
60	1400	4.6	1.98	302	
200	1400	46.5	0.66	30.1	**CHC 25**
200	1400	40.6	0.75	34.5	
200	1400	35.9	0.85	39.0	
200	1400	28.9	1.06	48.5	
200	1400	23.9	1.28	58.7	
200	1400	20.1	1.52	69.7	
160	1400	17.1	1.43	81.9	
200	1400	14.8	2.06	94.6	
200	1400	12.1	2.53	116	
160	1400	9.9	2.46	141	
120	1400	7.4	2.49	190	
100	1400	5.5	2.80	257	
300	1400	44.2	1.04	31.7	**CHC 30**
300	1400	34.2	1.34	40.9	
300	1400	30.6	1.50	45.8	
300	1400	25.0	1.83	56.0	
280	1400	21.2	2.02	66.2	
280	1400	18.2	2.35	76.9	
280	1400	15.3	2.79	91.5	
250	1400	12.6	3.03	111	
180	1400	10.9	2.51	128	
180	1400	7.9	3.46	176	
150	1400	5.5	4.17	255	
500	1400	44.2	1.73	31.7	**CHC 35 CHC 40**
480	1400	34.2	2.14	40.9	
480	1400	30.6	2.40	45.8	
480	1400	25.0	2.93	56.0	
420	1400	21.2	3.03	66.2	
420	1400	18.2	3.52	76.9	
420	1400	15.3	4.19	91.5	
350	1400	12.6	4.24	111	
280	1400	10.9	3.91	128	
260	1400	7.9	4.99	176	
230	1400	5.5	6.40	255	

РАЗМЕРЫ CHC 16 - CHC 20

CHC 20 (CHC 16) P (IEC) крепление на лапах

Вход (для крепления с двигателем)

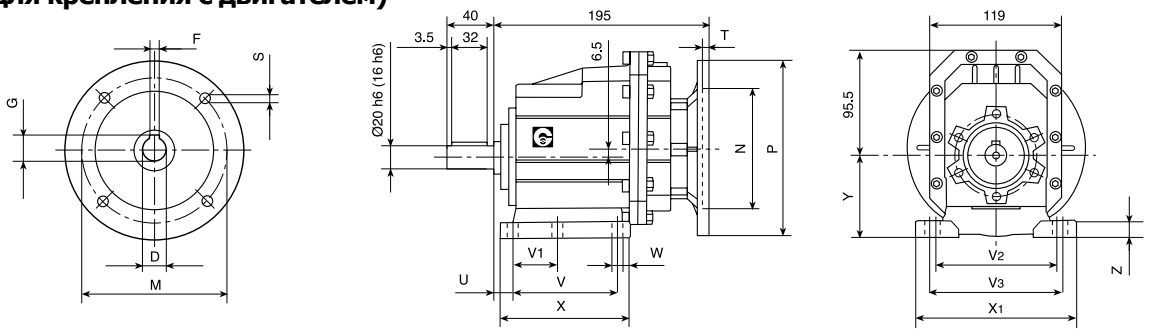

CHC 20 (CHC 16) F (IEC) крепление фланцем

Выход (для крепления с оборудованием)

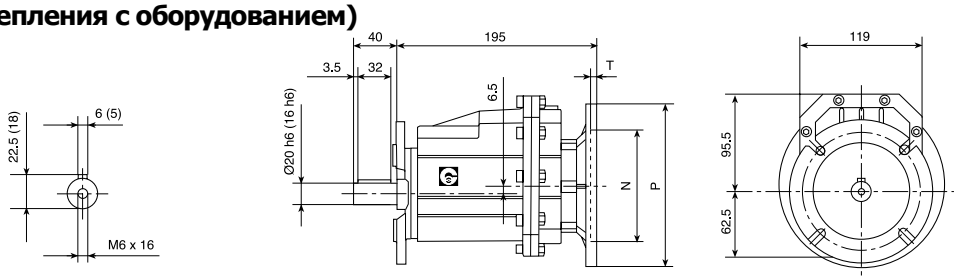

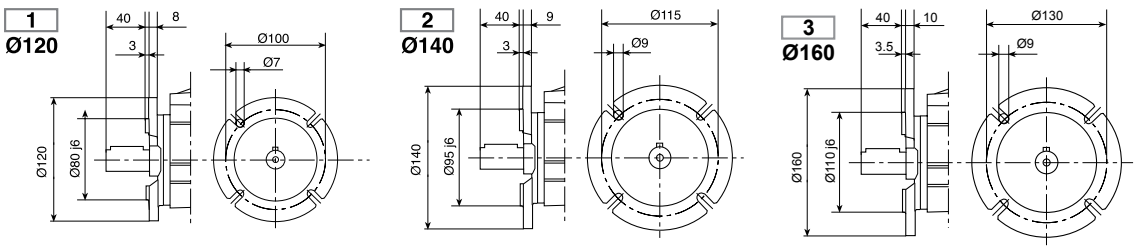

CHC 20 (CHC 16) (IEC)

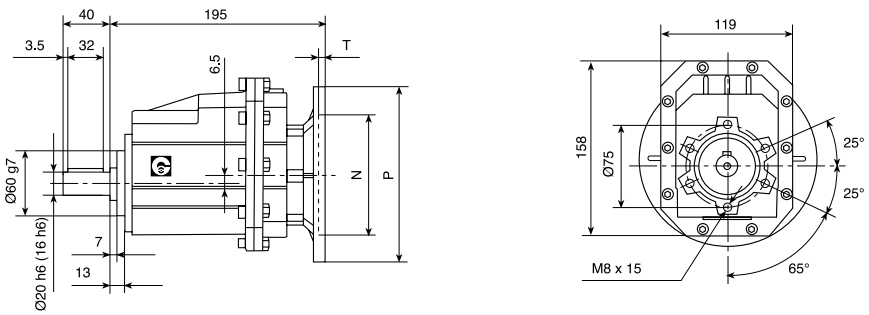

CHC 16 - по запросу

Вес 4.7 кг

IEC	D	F	G	P	M	N	S	T
63B5	11	4	12.8	140	115	95	9	5
71B5	14	5	16.3	160	130	110	9	5
71B14	14	5	16.3	105	85	70	7	5
80B5	19	6	21.8	200	165	130	11	5
80B14	19	6	21.8	120	100	80	7	5

Код станины	U	V	V_1	V_2	V_3	W	X	X_1	Y	Z
B	18	87	50	110	-	9	118	130	85	15
M	18	80	-	110	120	9	118	145	75	15

РАЗМЕРЫ CHC 25

CHC 25 P (IEC) крепление на лапах

Вход (для крепления с двигателем)

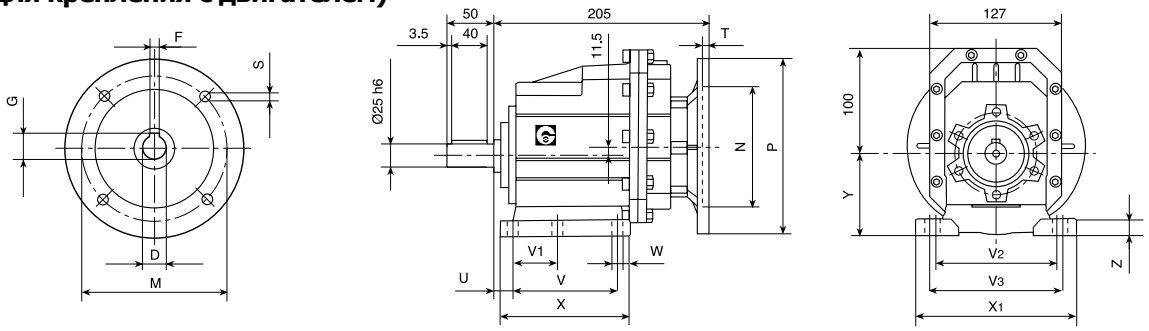

CHC 25 F (IEC) крепление фланцем

Выход (для крепления с оборудованием)

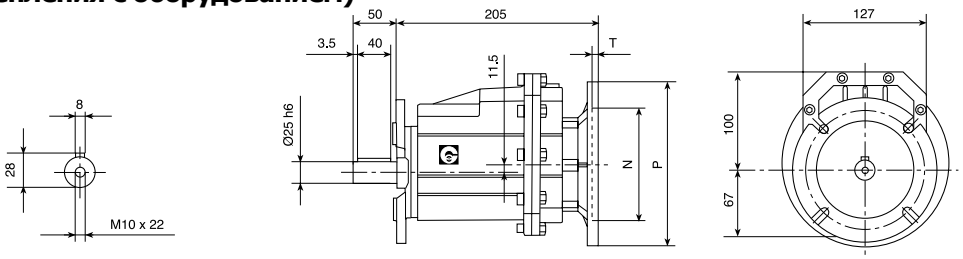

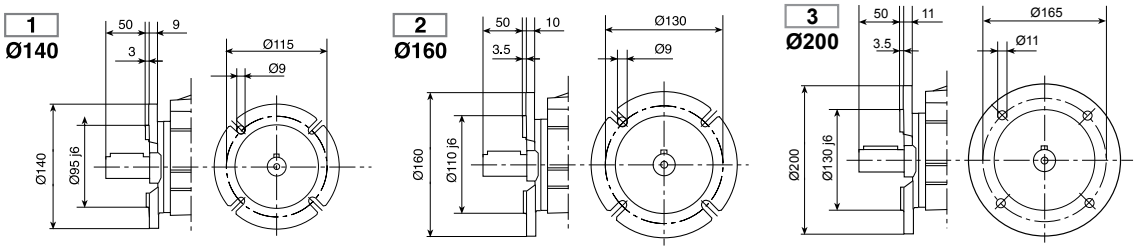

CHC 25 (IEC)

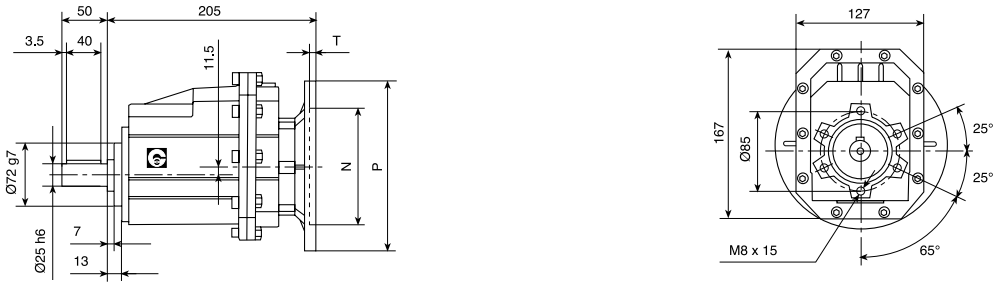

Вес 5.8 кг

IEC	D	F	G	P	M	N	S	T
71B5	14	5	16.3	160	130	110	9	5
71B14	14	5	16.3	105	85	70	7	5
80B5	19	6	21.8	200	165	130	11	5
80B14	19	6	21.8	120	100	80	7	5
90B5	24	8	27.3	200	165	130	11	5
90B14	24	8	27.3	140	115	95	9	5

Код станины	U	V	V_1	V_2	V_3	W	X	X_1	Y	Z
B	18	107.5	60	-	130	11	136	155	100	17
M	25	85	-	110	120	9	112	145	80	15

РАЗМЕРЫ CHC 30

CHC 30 P (IEC) крепление на лапах

Вход (для крепления с двигателем)

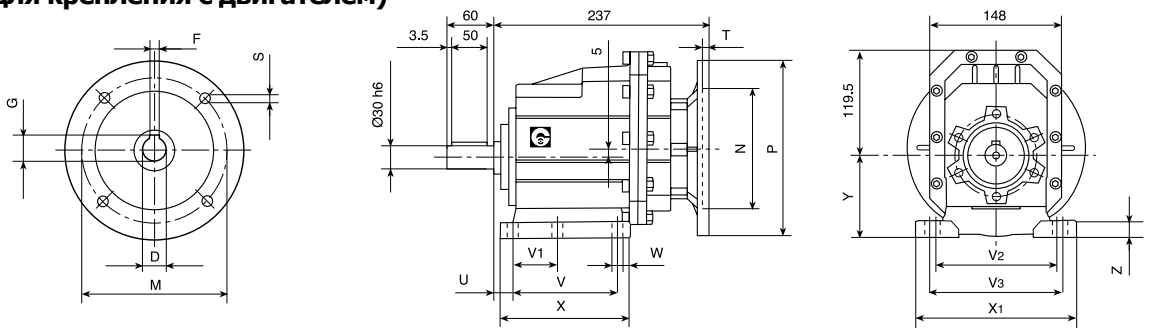

CHC 30 F (IEC) крепление фланцем

Выход (для крепления с оборудованием)

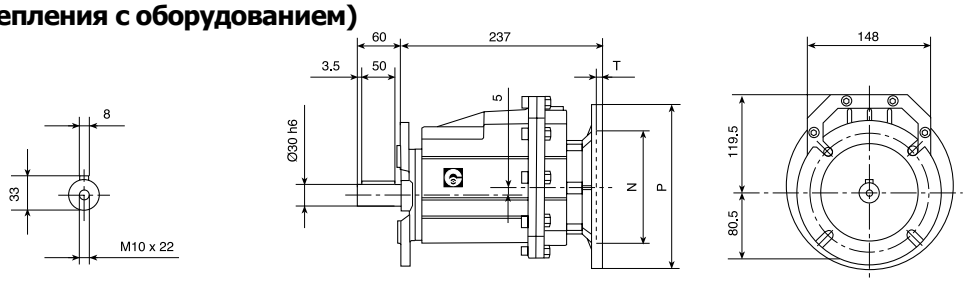

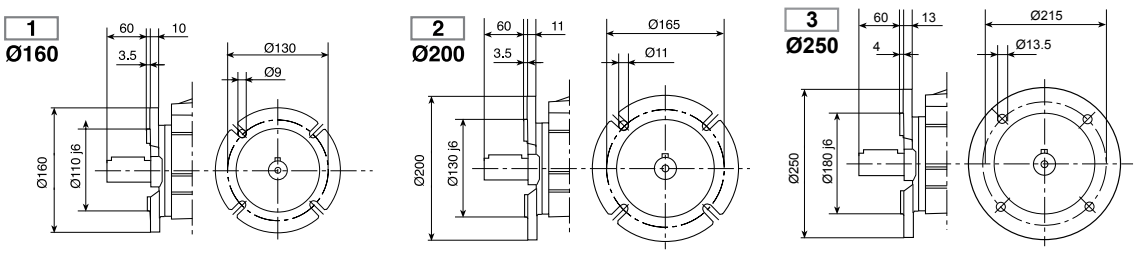

CHC 30 (IEC)

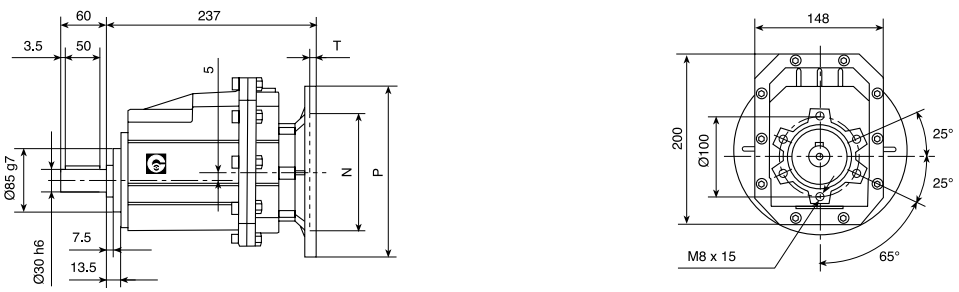

Вес 9.2 кг

IEC	D	F	G	P	M	N	S	T
80B5	19	6	21.8	200	165	130	11	5
80B14	19	6	21.8	120	100	80	7	5
90B5	24	8	27.3	200	165	130	11	5
90B14	24	8	27.3	140	115	95	9	5
100/112B5	28	8	31.3	250	215	180	13.5	5
100/112B14	28	8	31.3	160	130	110	9	5

Код станины	U	V	V_1	V_2	V_3	W	X	X_1	Y	Z
B	18	130	70	-	160	11	156	190	110	20
M	30	100	-	135	150	11	150	190	110	18

РАЗМЕРЫ CHC 35 - CHC 40

CHC 35 - CHC 40 P (IEC) крепление на лапах

Вход (для крепления с двигателем)

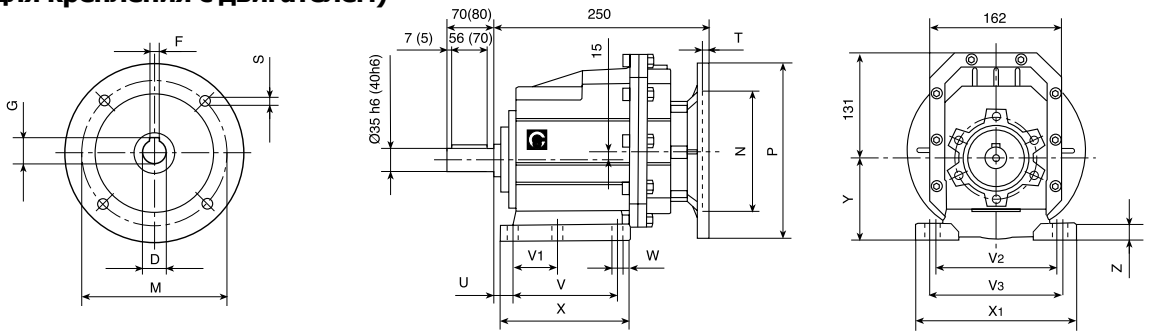

CHC 35 - CHC 40 F (IEC) крепление фланцем

Выход (для крепления с оборудованием)

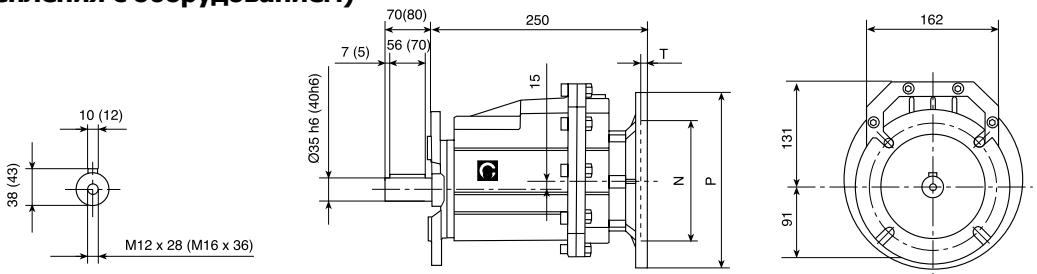

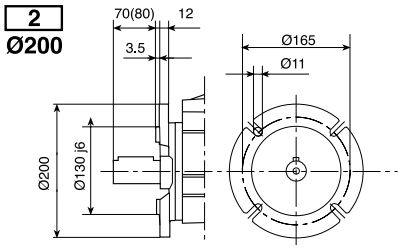

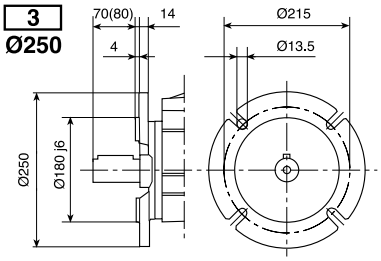

CHC 35 - CHC 40 (IEC)

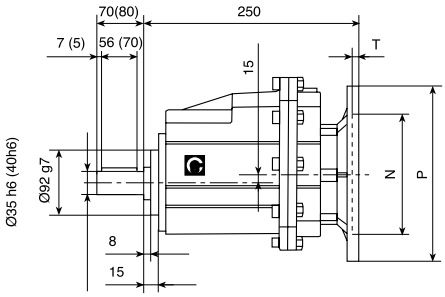

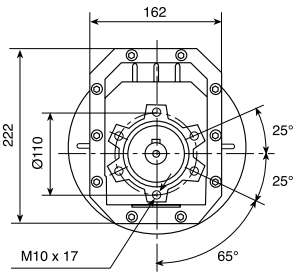

Вес 12.2 кг

IEC	D	F	G	P	M	N	S	T
80B5	19	6	21.8	200	165	130	11	5
80B14	19	6	21.8	120	100	80	7	5
90B5	24	8	27.3	200	165	130	11	5
90B14	24	8	27.3	140	115	95	9	5
100/112B5	28	8	31.3	250	215	180	13.5	5
100/112B14	28	8	31.3	160	130	110	9	5

Код станины	U	V	V_1	V_2	V_3	W	X	X_1	Y	Z
B	23.5	130	-	170	-	14	168	205	115	20
C	19.5	149.5	-	180	-	14	185	215	130	20
M	35	110	-	170	185	14	150	230	120	20

ПЕРЕЧЕНЬ ЗАПЧАСТЕЙ ЦИЛИНДРИЧЕСКИХ РЕДУКТОРОВ CHC

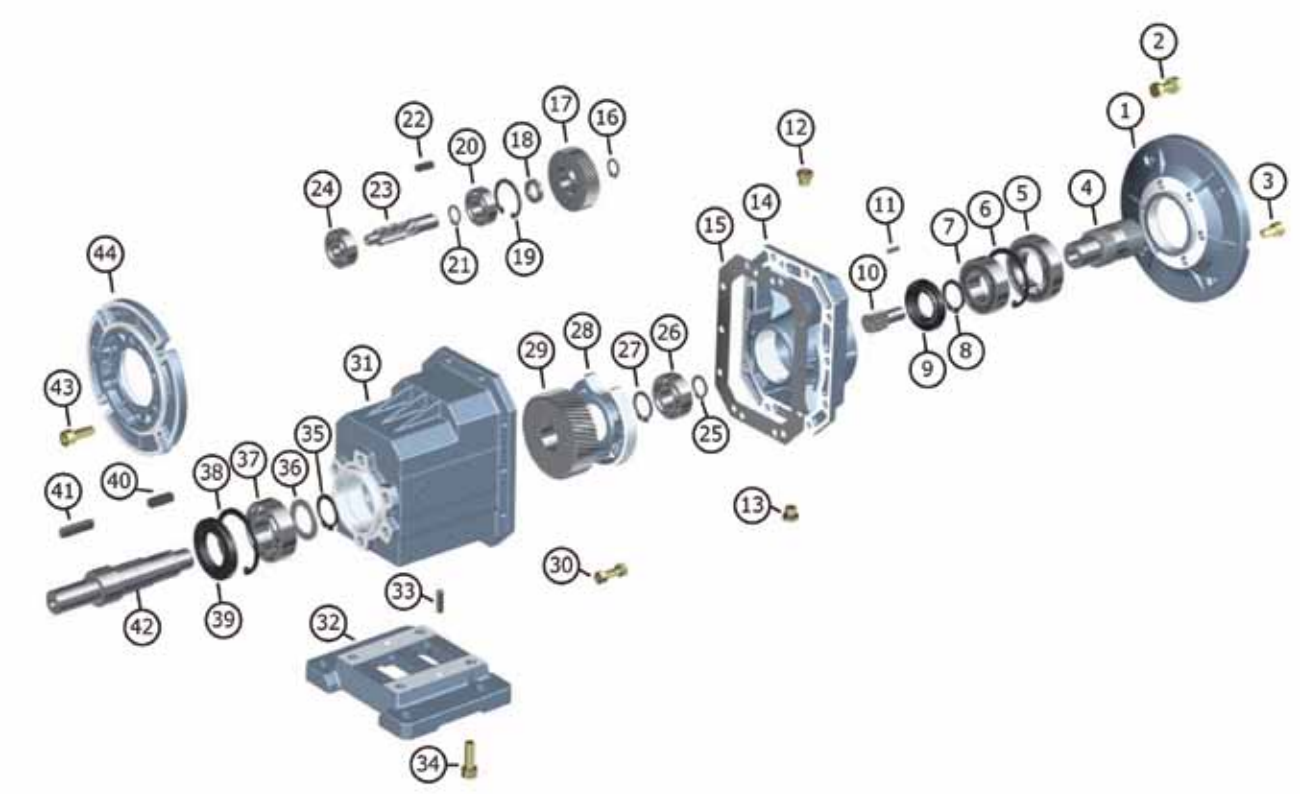

1.	фланец соединения с двигателем	**23.**	второй зубчатый вал
2.	винт с гайкой	**24.**	подшипник
3.	винт	**25.**	стопорное кольцо
4.	входной вал	**26.**	подшипник
5.	подшипник	**27.**	стопорное кольцо
6.	стопорное кольцо	**28.**	фиксирующее кольцо
7.	подшипник	**29.**	вторая шестерня
8.	стопорное кольцо	**30.**	винт с гайкой
9.	масляный сальник	**31.**	корпус
10.	первый зубчатый вал	**32.**	лапы
11.	шпонка	**33.**	фиксирующий штифт
12.	пробка для масла	**34.**	винт
13.	пробка для масла	**35.**	стопорное кольцо
14.	крышка	**36.**	подкладка
15.	прокладка	**37.**	подшипник
16.	стопорное кольцо	**38:**	стопорное кольцо
17.	первая шестерня	**39:**	уплотнительное кольцо
18.	подкладка	**40:**	шпонка
19.	стопорное кольцо	**41:**	шпонка
20:	подшипник	**42:**	выходной вал
21:	стопорное кольцо	**43:**	винт
22:	шпонка	**44:**	выходной фланец