DIMENSIONAL DRAWING

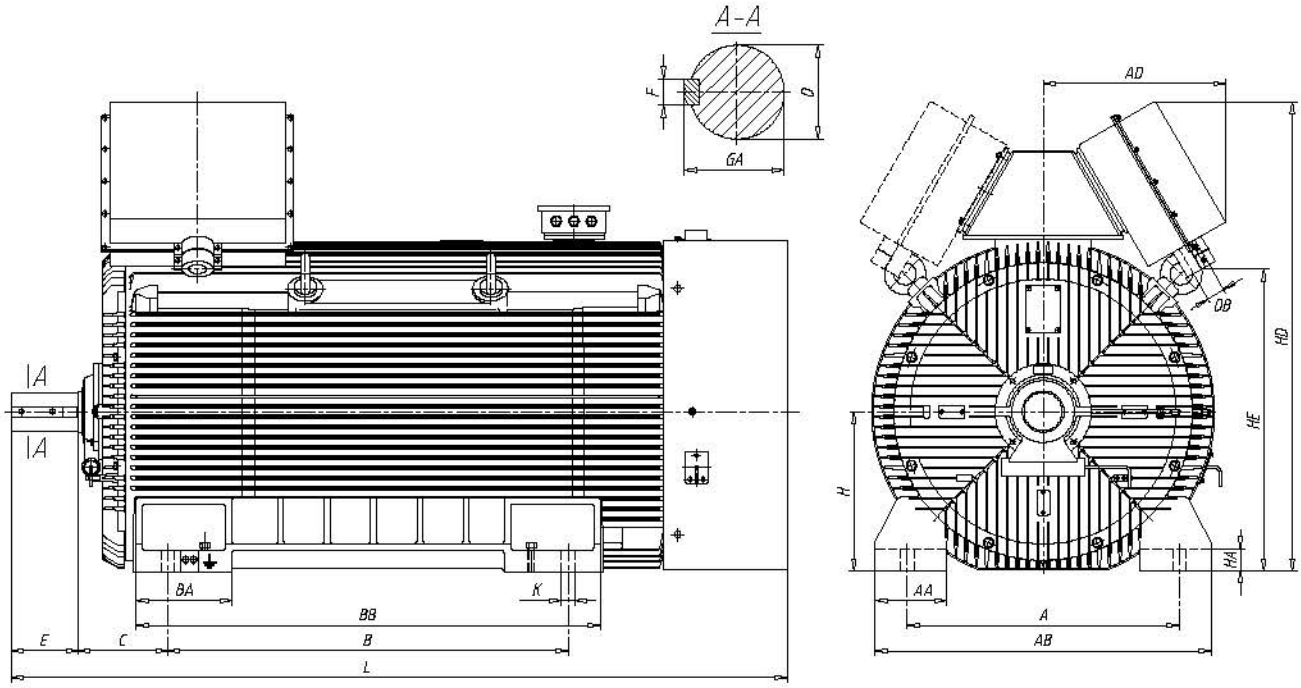

MECHANICAL CONSTRUCTION: IM1001 (B3)

Typ silnika	A	B	C	D	E	F	GA	H	HA	K	AA	AB	AD	BA	BB	HD	HE	L	DB
Sh 355H2	610	900	200	70	140	20	75	355	45	28	160	730	565	265	1045	1187	586	1800	55
Sh 355H4÷8	610	900	200	100	210	28	106	355	45	28	160	730	565	265	1045	1187	586	1870	55
Sh 400H2	686	1000	224	80	170	22	85,5	400	50	35	175	840	565	265	1160	1277	677	1975	55
Sh 400H4÷8	686	1000	224	110	210	28	116	400	50	35	175	840	565	265	1160	1277	677	1960	55
Sh 450H2	750	1120	450	80	170	22	85,5	450	60	35	205	940	572	340	1320	1356	831	2410	55
Sh 450H4÷10	750	1120	254	110	210	28	116	450	60	35	205	940	572	340	1320	1356	831	2090	55
Sh 500H2	850	1250	450	90	170	25	95	500	70	42	223	1050	567	300	1450	1470	946	2758	55
Sh 500H4÷12	850	1250	280	120	210	32	127	500	70	42	223	1050	567	300	1450	1470	946	2430	55
Sh 560H2	950	1400	450	110	210	28	116	560	70	45	220	1180	570	320	1600	1570	1061	2990	60
Sh 560H4÷10	950	1400	315	140	250	36	148	560	70	45	220	1180	570	320	1600	1570	1061	2660	60

DIMENSIONAL DRAWING

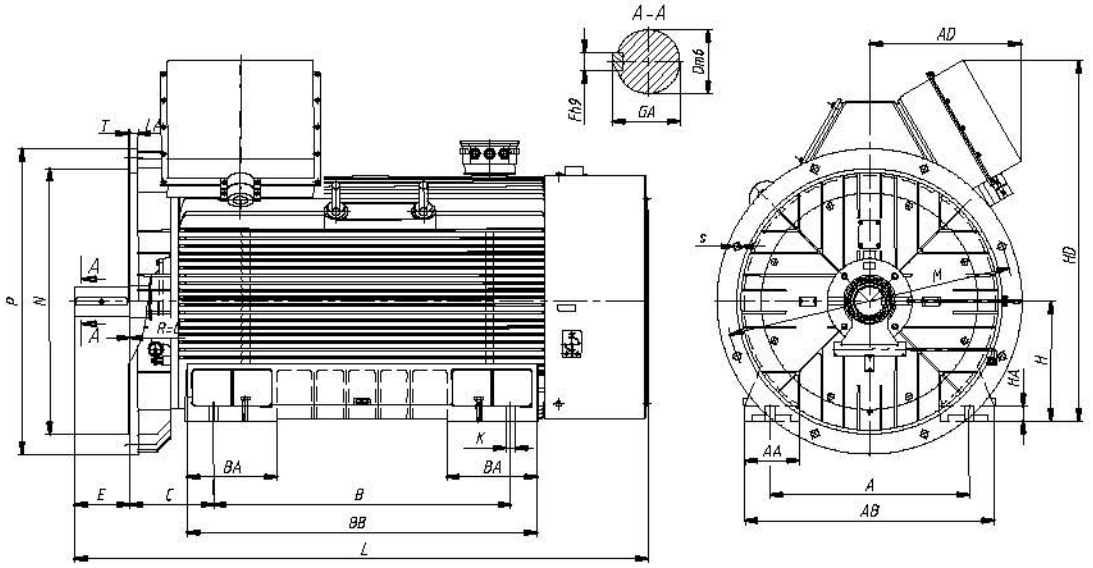

MECHANICAL CONSTRUCTION: IM1002 (B35)

Typ silnika	A	B	C	D	E	F	GA	H	HA	K	AA	AB	AD	BA	BB	HD	L	LA	P	M	N	S	T
SLh 355H2	610	900	254	70	140	20	74,5	355	45	28	160	730	565	265	1045	1187	1854	24	800	740	680	22	6
SLh 355H4÷8	610	900	254	100	210	28	106	355	45	28	160	730	565	265	1045	1187	1924	24	800	740	680	22	6
SLh 400H2	686	1000	280	80	170	22	85	400	50	35	175	840	565	265	1160	1277	2031	30	1000	940	800	25	6
SLh 400H4÷8	686	1000	280	110	210	28	116	400	50	35	175	840	565	265	1160	1277	2016	30	1000	940	800	25	6
SLh 450H2	750	1120	315	80	170	22	85,5	450	60	35	205	940	572	340	1320	1356	2220	30	1150	1080	1000	28	6
SLh 450H4÷10	750	1120	315	110	210	28	116	450	60	35	205	940	572	340	1320	1356	2162	30	1150	1080	1000	28	6
SLh 500H4÷12	850	1250	355	120	210	32	127	500	70	42	223	1050	567	300	1450	1470	2505	30	1150	1080	1000	28	6

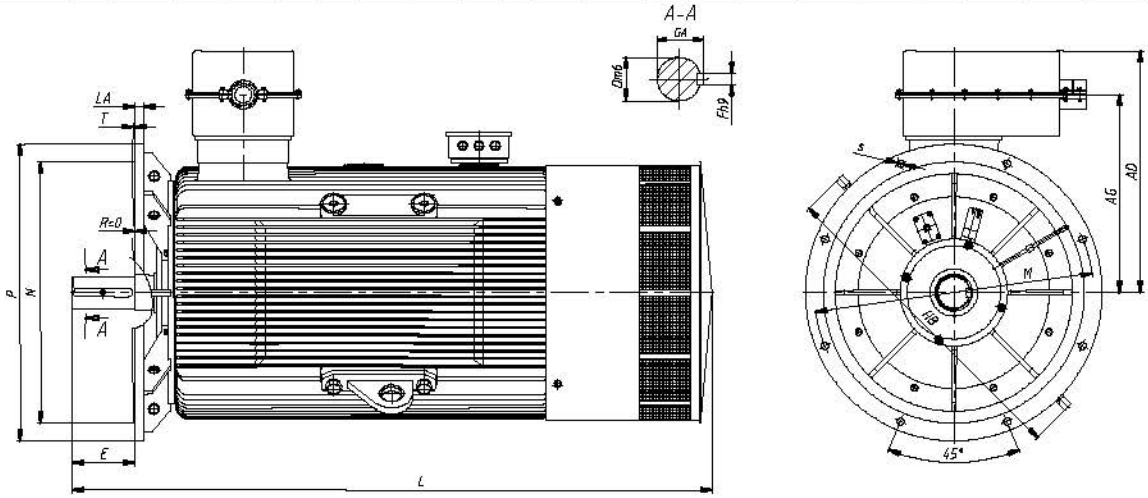

MECHANICAL CONSTRUCTION: IM3011 (V1)

Typ silnika	AD	AG	D	E	F	GA	L	LA	HB	M	N	P	S	T
SVh 355H4÷8	767	620	100	210	28	106	1955	24	1050	740	680	800	22	6
SVh 400H4÷8	814	668	110	210	28	116	2090	37	1150	940	880	1000	23	6
SVh 450H4÷10	875	735	110	210	28	116	2350	30	1290	1080	1000	1150	28	6
SVh 500H4÷12	935	796	120	210	32	127	2504	30	1450	1080	1000	1150	28	6
SVh 560H4÷10	975	836	140	250	36	148	2750	30	---	1320	1250	1400	28	6