CHIARAVALLI SpA

ЧЕРВЯЧНЫЕ РЕДУКТОРЫ
CHM

ОБЩАЯ ИНФОРМАЦИЯ
СМАЗКА, КОЛИЧЕСТВО МАСЛА, СОЕДИНЕНИЕ ДВИГАТЕЛЯ

СМАЗКА

	CHM 025/090	CHM 110/130			CHPC
Масло	Синтетическое	Минеральное	Минеральное	Минеральное	Синтетическое
Температура воздуха, °C	-25°C/+50°C	-25°C/+50°C	-5°C/+40°C	-15°C/+25°C	-25°C/+50°C
ISO	VG320	VG320	VG460	VG220	VG320
AGIP	TELIUM VSF 320	BLASIA 320	BLASIA 460	BLASIA 220	TELIUM VSF 320
SHELL	TIVELA OIL SC 320	OMALA OIL 320	OMALA OIL 460	OMALA OIL 220	TIVELA OIL SC 320
IP	TELIUM VSF	MELLANA OIL 320	MELLANA OIL 460	MELLANA OIL 220	TELIUM VSF

Редукторы типоразмеров от 025 до 090 заполняются на заводе смазкой на весь период эксплуатации, в обслуживании не нуждаются. В редукторах типоразмеров 110, 130 и 150 первая замена масла с промывкой специальным промывочным средством производится через 300 часов работы, а также необходимо перед началом эксплуатации произвести замену установленной транспортной заглушки на пробку с сапуном, входящую в комплект поставки редуктора. Несоблюдение этой рекомендации может привести к возникновению чрезмерного давления внутри редуктора и, вследствие этого – повреждению прокладок и потере герметичности. Не допускается смешивание минеральных масел с синтетическим. Необходима регулярная проверка уровня масла и его замена через интервалы, указанные в таблице ниже.

ТЕМПЕРАТУРА МАСЛА, °C	ИНТЕРВАЛ МЕЖДУ ЗАМЕНАМИ МАСЛА, ч	
	МИНЕРАЛЬНОЕ МАСЛО	СИНТЕТИЧЕСКОЕ МАСЛО
до 65	8000	25000
65-80	4000	15000
80-95	2000	12500

КОЛИЧЕСТВО МАСЛА

CHM	025	030	040	050	063	075	090	110	130	CHPC	63	71	80	90
B3	0.02	0.04	0.08	0.15	0.30	0.55	1	3	4.5		0.05	0.07	0.15	0.16
B8	0.02	0.04	0.08	0.15	0.30	0.55	1	2.2	3.3		0.05	0.07	0.15	0.16
B6/B7	0.02	0.04	0.08	0.15	0.30	0.55	1	2.5	3.5		0.05	0.07	0.15	0.16
V5	0.02	0.04	0.08	0.15	0.30	0.55	1	3	4.5		0.05	0.07	0.15	0.16
V6	0.02	0.04	0.08	0.15	0.30	0.55	1	2.2	3.3		0.05	0.07	0.15	0.16

СОЕДИНЕНИЕ ДВИГАТЕЛЯ

Предлагаемые редукторы должны присоединяться к двигателям при помощи адаптационных фланцев, соответствующих стандарту качества IEC. В ниже приведенной таблице указано соотношение размера двигателя и размеров вала, а также фланца B5 или B14, соединяющего двигатель с червячной передачей. Фланцы откручиваются от редуктора, что позволяет подобрать соответствующие валы и фланцы к передачам, не указанным в таблице, например 19/140. Такое решение позволяет использовать особые двигатели, например, постоянного тока или серводвигатели с редукторами соответствующих размеров.

P.A.M. (IEC)	056	063	071	080	090	100	112	132
B5	9/120	11/140	14/160	19/200	24/200	28/250	28/250	38/300
B14	9/80	1190	14/105	19/120	24/140	28/160	28/160	38/200

Редукторы размеров от 025 до 063 поставляются всегда с универсальным положением U, а размеров от 075 до 130 – в рабочем положении B3, поэтому необходимо переставить пробки и сапун, в соответствии с рабочим положением редуктора.

В том случае, если редуктор работает в положении V5 или V6, необходимо смазать подшипник червяка, находящийся в верхней части редуктора. Рекомендуемая смазка - OKS 422, OKS 404.

ПРАВИЛО СОСТАВЛЕНИЯ ЗАПРОСА НА РЕДУКТОР CHM

CHM	090	FA	2	30	90B14	V5

Монтажное положение:
B3, B8, B6, B7, V5, V6

Тип подключаемого двигателя:
CHT 56, 63, 71, 80, 90, 100, 112, 132
B5, B14 тип фланца для двигателя.

Передаточное число

Положение фланца:
1,2 (сторона редуктора относительно выходного вала)

Фланец соединения с оборудованием
FA, FB, FC, FD, FE

Размер редуктора:
025, 030, 040, 050, 063, 075, 090, 110, 130, 150

Виды редуктора:
CHM - квадратный бокс с фланцем под двигатель.
CHMR - с цельным входным валом, без фланца под двигатель.
CHME - с цельным входным валом и полым входным валом с фланцем под двигатель.
CHMRE - с цельным двухсторонним цилиндрическим входным валом.

CHM

CHME

CHMR

CHMRE

СОЕДИНЕНИЯ С ДВИГАТЕЛЕМ IEC

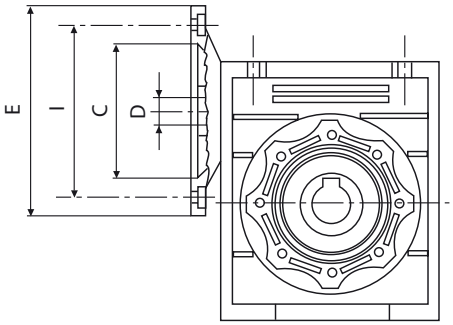

	PAM	C	I	E	7.5	10	15	20	25	30	40	50	60	80	100
					D										
CHM 025	56B14	50	65	80	9	9	9	9	9	9	9	9	9		
CHM 030	63B5 63B14	95 60	115 75	140 90	11	11	11	11	11	11	11	11			
	56B5 56B14	80 50	100 65	120 80	9	9	9	9	9	9	9	9	9	9	
CHM 040	71B5 71B14	110 70	130 85	160 105	14	14	14	14	14	14	14				
	63B5 63B14	95 60	115 75	140 90	11	11	11	11	11	11	11	11	11	11	11
	56B5	80	100	120								9	9	9	9
CHM 050	80B5 80B14	130 80	165 100	200 120	19	19	19	19	19	19					
	71B5 71B14	110 70	130 85	160 105	14	14	14	14	14	14	14	14	14	14	14
	63B5	95	115	140							11	11	11	11	11
CHM 063	90B5 90B14	130 95	165 115	200 140	24	24	24	24	24	24					
	80B5 80B14	130 80	165 100	200 120	19	19	19	19	19	19	19	19	19		
	71B5 71B14	110 70	130 85	160 105							14	14	14	14	14
CHM 075	100/112B5 100/112B14	180 110	215 130	250 160	28	28	28								
	90B5 90B14	130 95	165 115	200 140	24	24	24	24	24	24	24				
	80B5 80B14	130 80	165 100	200 120				19	19	19	19	19	19	19	19
	71B5	110	130	160								14	14	14	14
CHM 090	100/112B5 100/112B14	180 110	215 130	250 160	28	28	28	28	28	28					
	90B5 90B14	130 95	165 115	200 140	24	24	24	24	24	24	24	24	24		
	80B5 80B14	130 80	165 100	200 120							19	19	19	19	19
CHM 110	132B5	230	265	300	38	38	38	38							
	100/112B5 100/112B14	180 110	215 130	250 160	28	28	28	28	28	28	28	28	28		
	90B5	130	165	200					24	24	24	24	24	24	24
	80B5	130	165	200										19	19
CHM 130	132B5	230	265	300	38	38	38	38	38	38	38				
	100/112B5 100/112B14	180 110	215 130	250 160					28	28	28	28	28	28	28
	90B5	130	165	200										24	24

РАБОЧИЕ ПОЛОЖЕНИЯ

B3

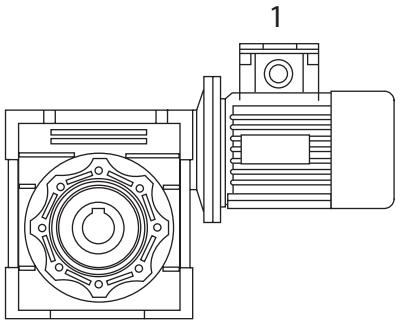

B6

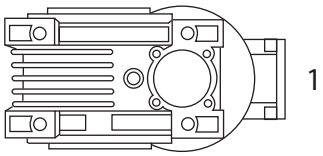

V5

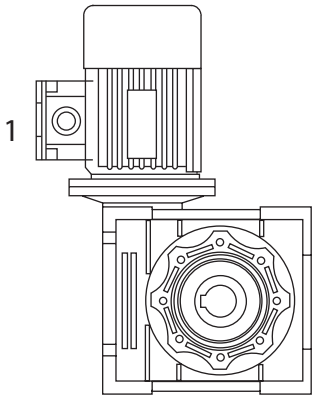

B7

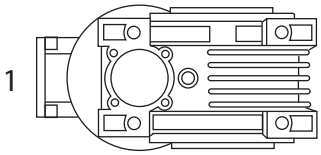

B8

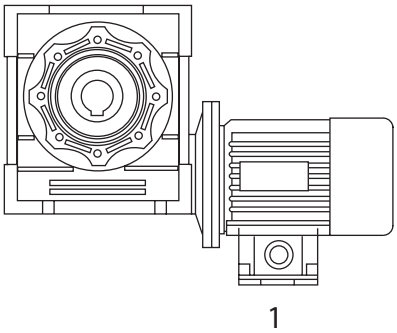

V6

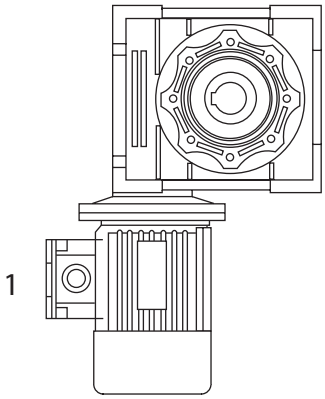

F...1

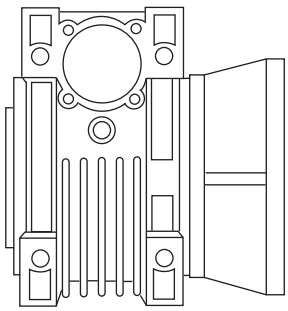

F...2

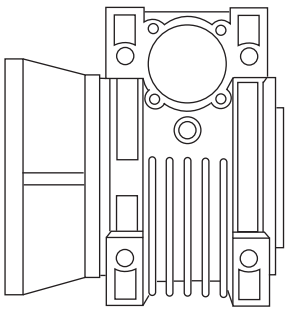

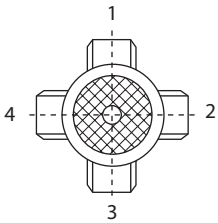

B3

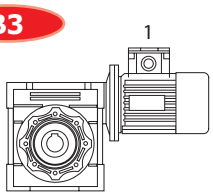

ПОЛОЖЕНИЕ КЛЕММНОЙ КОРОБКИ ДВИГАТЕЛЯ

Положение клеммной коробки двигателя всегда относится к положению B3.

ТЕХНИЧЕСКИЕ ПАРАМЕТРЫ И РАЗМЕРЫ CHM 025, 4-ПОЛЮСНЫЙ ДВИГАТЕЛЬ -1400 ОБОРОТОВ В МИНУТУ

ТИП	Передаточное число, I	n_2 (об./мин.)	Kw=P1	Nm=T2	f.s.*
CHM 025	7.5	186.7	0.09	3.8	2.8
	10	140.0	0.09	5	2.4
	15	93.3	0.09	7.2	1.6
	20	70.0	0.09	9	1.3
	25	56.0	0.09	10	1.0
	30	46.7	0.09	12.3	1.1
	40	35.0	0.09	13	1.0
	50	28.0	0.09	14	0.7
	60	23.3	0.09	14	0.6

* Эксплуатационный коэффициент, учитывающий различные рабочие варианты, частоту включений, а также вид и продолжительность нагрузки редуктора.

РАЗМЕРЫ CHM 025

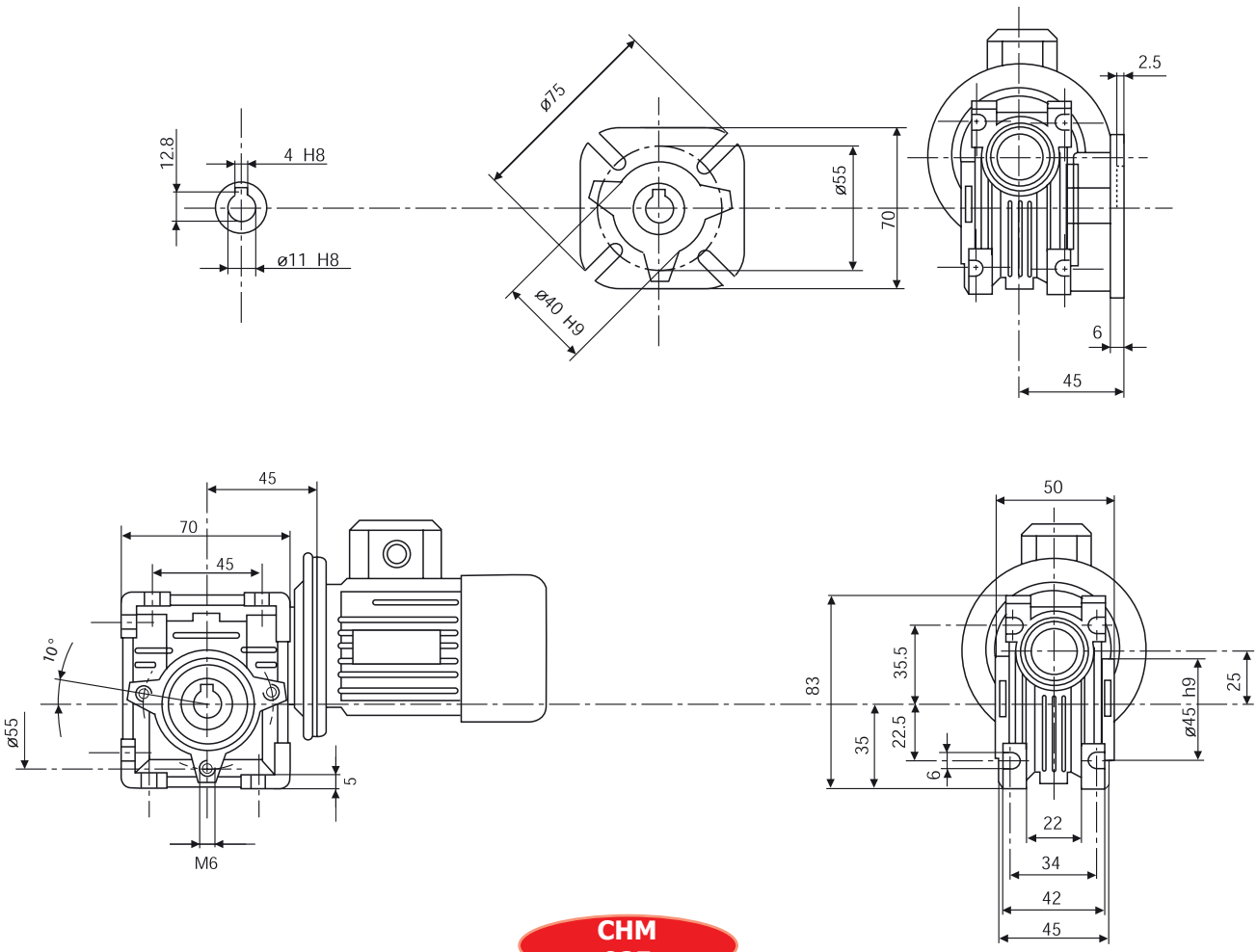

CHM 025

Вес 0,7 кг без двигателя

ТЕХНИЧЕСКИЕ ПАРАМЕТРЫ CHM 030-130, 4-ПОЛЮСНЫЙ ДВИГАТЕЛЬ - 1400 ОБОРОТОВ В МИНУТУ

ТИП	Передаточное число, i	n_2 (об./мин.)	Kw=P1	Nm=T2	f.s.*
CHM 030	7.5	186.7	0.22	9	2.1
	10	140.0	0.22	11	1.6
	15	93.3	0.22	16	1.0
	20	70.0	0.22	20	0.9
	25	56.0	0.18	20	1.0
	30	46.7	0.18	22	0.9
	40	35.0	0.18	21	0.8
	50	28.0	0.18	19	0.8
	60	23.3	0.09	18	0.9
	80	17.5	0.09	13	0.9

ТИП	Передаточное число, i	n_2 (об./мин.)	Kw=P1	Nm=T2	f.s.*
CHM 075	7.5	186.7	4.00	180	1.0
	10	140.0	4.00	237	0.8
	15	93.3	3.00	260	0.8
	20	70.0	1.50	167	1.2
	25	56.0	1.50	204	1.0
	30	46.7	1.50	232	1.0
	40	35.0	1.10	214	1.0
	50	28.0	0.75	176	1.2
	60	23.3	0.75	199	1.0
	80	17.5	0.55	178	1.1
	100	14.0	0.55	203	0.9

ТИП	Передаточное число, i	n_2 (об./мин.)	Kw=P1	Nm=T2	f.s.*
CHM 040	7.5	186.7	0.55**	22	1.6
	10	140.0	0.55**	30	1.4
	15	93.3	0.55**	44	0.9
	20	70.0	0.55**	38	1.0
	25	56.0	0.37	45	0.9
	30	46.7	0.37	52	0.8
	40	35.0	0.25	43	0.9
	50	28.0	0.22	44	0.9
	60	23.3	0.18	42	0.8
	80	17.5	0.18	36	0.8
	100	14.0	0.18	35	0.8

ТИП	Передаточное число, i	n_2 (об./мин.)	Kw=P1	Nm=T2	f.s.*
CHM 090	7.5	186.7	4.00	184	1.5
	10	140.0	4.00	242	1.3
	15	93.3	4.00	351	1.1
	20	70.0	4.00	456	0.8
	25	56.0	3.00	417	0.8
	30	46.7	3.00	478	0.9
	40	35.0	1.50	306	1.2
	50	28.0	1.50	367	1.0
	60	23.3	1.50	421	0.8
	80	17.5	0.75	257	1.1
	100	14.0	0.75	300	0.9

ТИП	Передаточное число, i	n_2 (об./мин.)	Kw=P1	Nm=T2	f.s.*
CHM 050	7.5	186.7	0.75	33.3	2.0
	10	140.0	0.75	43.9	1.6
	15	93.3	0.75	62.6	1.2
	20	70.0	0.75	80	0.9
	25	56.0	0.55	70	1.0
	30	46.7	0.55	80	1.0
	40	35.0	0.37	67	1.1
	50	28.0	0.37	78	0.9
	60	23.3	0.37	87	0.8
	80	17.5	0.25	70	0.9
	100	14.0	0.18	59	0.9

ТИП	Передаточное число, i	n_2 (об./мин.)	Kw=P1	Nm=T2	f.s.*
CHM 110	7.5	186.7	7.50	344	1.6
	10	140.0	7.50	453	1.3
	15	93.3	7.50	659	1.0
	20	70.0	5.50	635	1.0
	25	56.0	4.00	573	1.2
	30	46.7	4.00	645	1.1
	40	35.0	3.00	636	1.1
	50	28.0	3.00	764	0.9
	60	23.3	2.20	645	1.0
	80	17.5	1.50	546	0.9
	100	14.0	1.10	470	1.0

ТИП	Передаточное число, i	n_2 (об./мин.)	Kw=P1	Nm=T2	f.s.*
CHM 063	7.5	186.7	1.50	67.4	1.8
	10	140.0	1.50	88.6	1.4
	15	93.3	1.50	126	1.1
	20	70.0	1.50	164	0.8
	25	56.0	1.10	145	0.9
	30	46.7	1.10	165	1.0
	40	35.0	0.75	143	1.0
	50	28.0	0.55	122	1.1
	60	23.3	0.55	138	0.9
	80	17.5	0.37	114	1.1
	100	14.0	0.37	127	0.9

ТИП	Передаточное число, i	n_2 (об./мин.)	Kw=P1	Nm=T2	f.s.*
CHM 130	7.5	186.7	7.50	348	2.2
	10	140.0	7.50	455	1.8
	15	93.3	7.50	660	1.2
	20	70.0	7.50	877	1.0
	25	56.0	7.50	1071	0.9
	30	46.7	7.50	1225	0.8
	40	35.0	5.50	1173	0.9
	50	28.0	4.00	1023	0.9
	60	23.3	3.00	886	1.1
	80	17.5	3.00	1112	0.8
	100	14.0	1.50	652	1.1

При необходимости возможна комплектация редуктора с двигателем меньшей мощности и различной скоростной характеристикой 2800 об./мин., 1400 об./мин, 900 об./мин и т.д. При возникновении вопросов просьба связываться с нашим техническим отделом.

* Эксплуатационный коэффициент, учитывающий различные рабочие варианты, частоту включений, а также вид и продолжительность нагрузки редуктора.

** Двигатель типоразмера 71.

РАЗМЕРЫ 030-130 CHM-CHMR-CHME-CHMRE

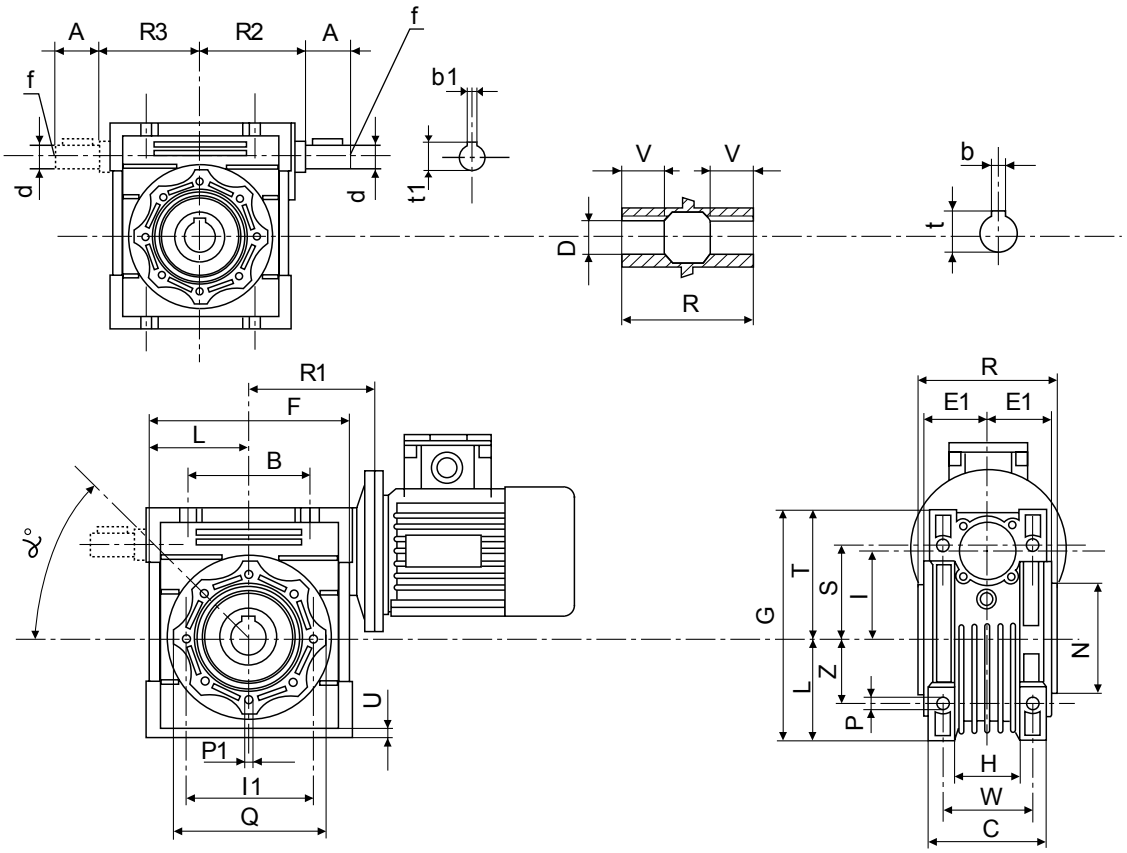

РАЗМЕРЫ CHM-CHMR-CHME-CHMRE

	B	A	F	D(H7)	d(j6)	G	H	R1	R	R2	R3	L	I	C	I1	N(h8)	E1	P	Q
030	54	20	80	14	9	97	32	55	63	51	45	40	30	56	65	55	29	6	75
040	70	23	100	18	11	121.5	43	70	78	60	53	50	40	71	75	60	36.5	6.5	87
050	80	30	120	25	14	144	49	80	92	74	64	60	50	85	85	70	43.5	8.5	100
063	100	40	144	25	19	174	67	95	112	90	75	72	63	103	95	80	53	8.5	110
075	120	50	172	28	24	205	72	112.5	120	105	90	86	75	112	115	95	57	11	140
090	140	50	208	35	24	238	74	129.5	140	125	108	103	90	130	130	110	67	13	160
110	170	60	252.5	42	28	295	-	160	155	142	135	127.5	110	144	165	130	74	14	200
130	200	80	292.5	45	30	335	-	180	170	162	155	147.5	130	155	215	180	81	16	250

	S	T	U	V	Z	W	P1	α°	b	b1	f	t	t1	Вес без двигателя, кг
030	44	57	5.5	21	27	44	M6x11(n.4)	0°	5	3	-	16.3	10.2	1.2
040	55	71.5	6.5	26	35	60	M6x8(n.4)	45°	6	4	-	20.8	12.5	2.3
050	64	84	7	30	40	70	M8x10(n.4)	45°	8	5	M6	28.3	16.0	3.5
063	80	102	8	36	50	85	M8x14(n.8)	45°	8	6	M6	28.3	21.5	6.2
075	93	119	10	40	60	90	M8x14(n.8)	45°	8	8	M8	31.3	27.0	8.5
090	102	135	11	45	70	100	M10x18(n.8)	45°	10	8	M8	38.3	27.0	12
110	125	167.5	14	50	85	115	M10x18(n.8)	45°	12	8	M10	45.3	31.0	35
130	140	187.5	15	60	100	120	M12x21(n.8)	45°	14	8	M10	48.8	33.0	53

РАЗМЕРЫ 30-130 CHM-CHMR-CHME-CHMRE

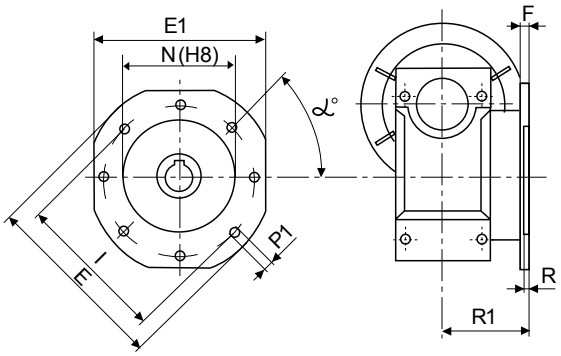

		030	040	050	063	075	090	110	130
FA	R1	54.7	67	90	82	111	111	131	140
	F	6	7	9	10	13	13	15	15
	R	4	4	5	6	6	6	6	6
	N	50	60	70	115	130	152	170	180
	I	68/72*	75/95*	85/110*	150/165*	165/185*	175/195*	230	255
	P1	6.5(n°4)	9(n°4)	11(n°4)	11(n°4)	14(n°4)	14(n°4)	14(n°8)	16(n°8)
	E	80	110	125	180	200	210	280	320
	E1	70	95	110	142	170	200	260	290
	α°	45°	45°	45°	45°	45°	45°	45°	22.5°
FB	R1	-	97	120	112	90	122	180	-
	F	-	7	9	10	13	18	15	-
	R	-	4	5	6	6	6	6	-
	N	-	60	70	115	110	180	170	-
	I	-	75/95*	85/110*	150/165*	130/145*	215/230*	230	-
	P1	-	9(n°4)	11(n°4)	11(n°4)	11(n°4)	14(n°4)	14(n°8)	-
	E	-	110	125	180	160	250	280	-
	E1	-	95	110	142	-	-	260	-
	α°		45°	45°	45°	45°	45°	45°	-
FC	R1	-	80	89	98	-	110	-	-
	F	-	9	10	10	-	17	-	-
	R	-	5	5	5	-	6	-	-
	N	-	95	110	130	-	130	-	-
	I	-	115	130	165	-	165/185*	-	-
	P1	-	9.5(n°4)	9.5(n°4)	11(n°4)	-	11(n°4)	-	-
	E	-	140	160	200	-	200	-	-
	α°	-	45°	45°	45°	-	45°	-	-
FD	R1	-	58	72	107	-	151	-	-
	F	-	12	14.5	10	-	13	-	-
	R	-	5	5	5	-	6	-	-
	N	-	80	95	130	-	152	-	-
	I	-	100/110*	115/125*	165	-	175/195*	-	-
	P1	-	9(n°4)	11(n°4)	11(n°4)	-	14(n°4)	-	-
	E	-	120	140	200	-	210	-	-
	α°	-	45°	45°	45°	-	45°	-	-
FE	R1	-	-	-	80.5	-	-	-	-
	F	-	-	-	16.5	-	-	-	-
	R	-	-	-	5	-	-	-	-
	N	-	-	-	110	-	-	-	-
	I	-	-	-	130/145*	-	-	-	-
	P1	-	-	-	11(n°4)	-	-	-	-
	E	-	-	-	160	-	-	-	-
	α°	-	-	-	45°	-	-	-	-

* Отмеченные величины отображают минимальное и максимальное расстояние посадочных зазоров крепления к оборудованию.

ЧЕРВЯЧНЫЕ РЕДУКТОРЫ С ЦИЛИНДРИЧЕСКИМ МОДУЛЕМ CHPC/CHM-CHME

ТИП	РАЗМЕР	ПЕРЕДАТОЧНОЕ ЧИСЛО, i	P.A.M	Монтажные положения
CHPC	63	3	63B5	При поставке модуля CHPC в сборе с CHM или CHME, уточните нужное рабочее положение редуктора. При поставке модуля предварительной редукции отдельно, он готов к использованию в любом монтажном положении.
	71	3	71B5	
	80	3	80B5	
	90	2.42	90B5	

ПРИМЕР ОФОРМЛЕНИЯ ЗАЯВКИ

CHPC	**90**	**CHM**	**110**	**i=242 (2.42x100)**	**PAM 90B5**	**POS.B3**

При заказе с двигателем просьба указать дополнительно:
Размер 90L4
Мощность kW 1,5
Полюса 4
Напряжение V230/400
Частота 50Hz
Фланец B5

Редукторы размеров от 025 до 063 поставляются всегда с универсальным положением U, а размеров от 075 до 130 – в рабочем положении B3, поэтому необходимо переставить пробки и сапун, в соответствии с рабочим положением редуктора.

В том случае, если редуктор работает в положении V5 или V6, необходимо смазать подшипник червяка, находящийся в верхней части редуктора. Рекомендуемая смазка - OKS 422, OKS 404.

ЦИЛИНДРИЧЕСКИЕ МОДУЛИ CHPC/CHM-CHME – ТИПОРАЗМЕРЫ, РУКОВОДСТВО ПО МОНТАЖУ

CHM - CHME	i	CHPC 63	CHPC 71	CHPC 80	CHPC 90
40	все	*			
40	от 7.5 до 40	*			
50	от 40 до 100	*			
50	от 7.5 до 50		*		
63	от 50 до 100	*			
63	от 30 до 100		*		
75	от 30 до 100		*		
75	от 30 до 100			*	
90	от 30 до 100		*		
90	от 30 до 100			*	
110	от 40 до 100			*	
110	от 30 до 100				*
130	от 30 до 100				*

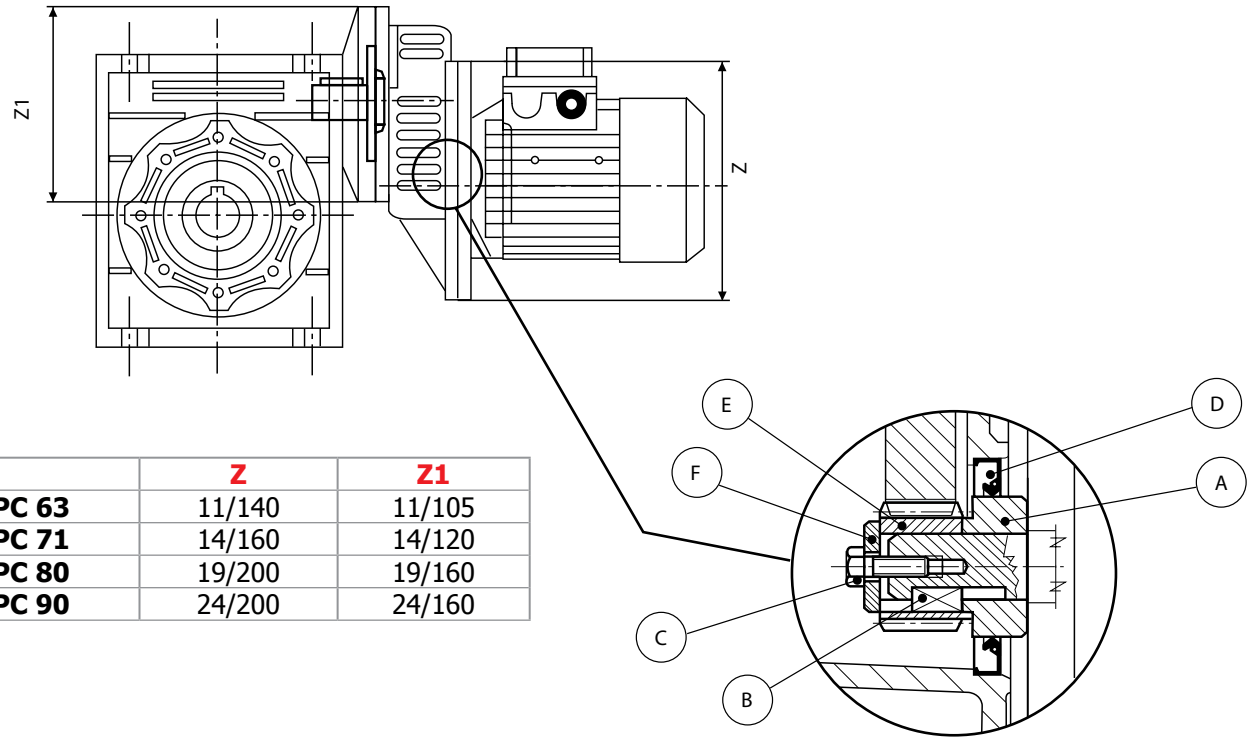

	Z	Z1
CHPC 63	11/140	11/105
CHPC 71	14/160	14/120
CHPC 80	19/200	19/160
CHPC 90	24/200	24/160

Применение цилиндрических модулей предварительной редукции CHPC позволяет расширить диапазон передач до i=300. Корпуса изготовлены из алюминия и покрашены, также, как и редукторы, в серый цвет RAL9022.

РУКОВОДСТВО ПО МОНТАЖУ ЦИЛИНДРИЧЕСКОГО МОДУЛЯ

1. Установить подкладку A (можно нагреть до температуры 80º-100ºC) на валу двигателя и зафиксировать во избежание осевых перемещений при помощи клея Loctite 638.
2. Ввести клин B, находящийся в наборе.
3. Установить зубчатое колесо E (можно нагреть до температуры 80º-100ºC) на валу двигателя.
4. Установить прокладку F при помощи винта C*.
5. Установить уплотнительное кольцо D в соответствии с рисунком.
6. Установить двигатель с валом-шестерней, стараясь не повредить уплотнительное кольцо.

* Типоразмер CHPC 90 следует крепить при помощи кольца и штифта.

ТЕХНИЧЕСКИЕ ПАРАМЕТРЫ CHPC/CHM, 4-ПОЛЮСНЫЙ ДВИГАТЕЛЬ - 1400 ОБОРОТОВ В МИНУТУ

ТИП	Передаточное число, i	n_2 (об./мин.)	Kw=P1	Nm=T2
CHPC 63 / CHM 040	90	15.6	0.18	61
	120	11.7	0.18	52
	150	9.3	0.18	46
	180	7.8	0.18	46
	240	5.8	0.18	40
	300	4.7	0.18	36

ТИП	Передаточное число, i	n_2 (об./мин.)	Kw=P1	Nm=T2
CHPC 71 / CHM 075	90	15.6	0.37	153
	120	11.7	0.37	190
	150	9.3	0.37	220
	180	7.8	0.37	136
	180	7.8	0.25	159
	240	5.8	0.25	208
	300	4.7	0.25	210

ТИП	Передаточное число, i	n_2 (об./мин.)	Kw=P1	Nm=T2
CHPC 63 / CHM 050	90	15.6	0.18	69
	120	11.7	0.18	85
	150	9.3	0.18	89
	180	7.8	0.18	88
	240	5.8	0.18	76
	300	4.7	0.18	65

ТИП	Передаточное число, i	n_2 (об./мин.)	Kw=P1	Nm=T2
CHPC 80 / CHM 075	90	15.6	0.75	307
	120	11.7	0.55	278
	150	9.3	0.55	260

ТИП	Передаточное число, i	n_2 (об./мин.)	Kw=P1	Nm=T2
CHPC 71 / CHM 050	90	15.6	0.25	97
	120	11.7	0.25	110
	150	9.3	0.25	112

ТИП	Передаточное число, i	n_2 (об./мин.)	Kw=P1	Nm=T2
CHPC 71 / CHM 090	180	7.8	0.37	260
	240	5.8	0.37	320
	300	4.7	0.37	345

ТИП	Передаточное число, i	n_2 (об./мин.)	Kw=P1	Nm=T2
CHPC 63 / CHM 063	150	9.3	0.18	101
	180	7,8	0.18	115
	240	5,8	0.18	136
	300	4,7	0.18	121

ТИП	Передаточное число, i	n_2 (об./мин.)	Kw=P1	Nm=T2
CHPC 80 / CHM 090	90	15.6	0.75	320
	120	11.7	0.75	397
	150	9.3	0.75	426
	180	7.8	0.75	425
	240	5.8	0.55	374

ТИП	Передаточное число, i	n_2 (об./мин.)	Kw=P1	Nm=T2
CHPC 71 / CHM 063	90	15.6	0.37	145
	90	15.6	0.25	98
	120	11.7	0.37	184
	120	11.7	0.25	124
	150	9.3	0.37	192
	150	9.3	0.25	129
	180	7.8	0.25	164
	240	5.8	0.25	139
	300	4.7	0.25	128

ТИП	Передаточное число, i	n_2 (об./мин.)	Kw=P1	Nm=T2
CHPC 80 / CHM 110	120	11.7	0.75	421
	150	9.3	0.75	496
	180	7.8	0.75	569
	240	5.8	0.75	617
	300	4,7	0.55	585

ТИП	Передаточное число, i	n_2 (об./мин.)	Kw=P1	Nm=T2
CHPC 90 / CHM 110	96.8	14.5	1.50	679
	121	11.6	1.50	801
	145.2	9.6	1.50	810
	145.2	9.6	1.10	595
	193.6	7.2	1.10	660

ТИП	Передаточное число, i	n_2 (об./мин.)	Kw=P1	Nm=T2
CHPC 90 / CHM 130	96.8	14.5	1.50	679
	121	11.6	1.50	813
	145.2	9.6	1.50	917
	193.6	7.2	1.50	1013
	242	5.8	1.10	848

Выбор приложенной мощности зависит от доступных двигателей. Обязательно следует проверять указанный максимальный момент. При возникновении сомнений просьба связываться с нашим техническим отделом.

РАЗМЕРЫ CHPC/CHM

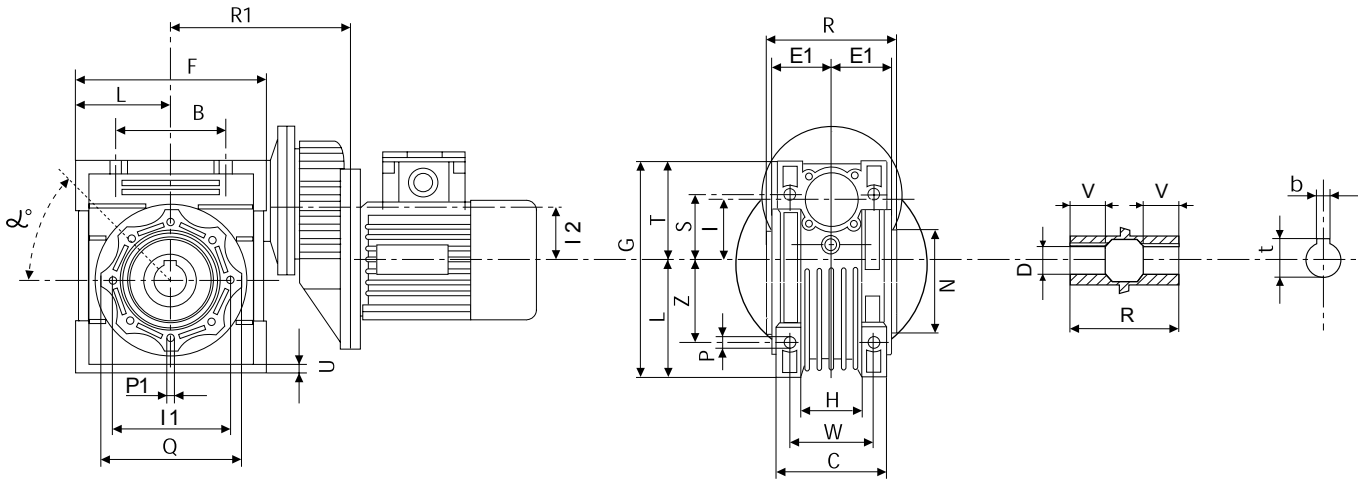

РАЗМЕРЫ CHPC/CHM

CHPC CHM	B	F	D(H7)	G	H	R1	R	L	I	I2	C	I1	N(h8)	E1	P	Q	S	T
63+040	70	100	18	121.5	43	115	78	50	40	40	71	75	60	36.5	6.5	87	55	71.5
63+050	80	120	25	144	49	125	92	60	50	40	85	85	70	43.5	8.5	100	64	84
71+050	80	120	25	144	49	133	92	60	50	50	85	85	70	43.5	8.5	100	64	84
63+063	100	144	25	174	67	140	112	72	63	40	103	95	80	53	8.5	110	80	102
71+063	100	144	25	174	67	148	112	72	63	50	103	95	80	53	8.5	110	80	102
71+075	120	172	28	205	72	165.5	120	86	75	50	112	115	95	57	11	140	93	119
80+075	120	172	28	205	72	181.5	120	86	75	63	112	115	95	57	11	140	93	119
71+090	140	208	35	238	74	182.5	140	103	90	50	130	130	110	67	13	160	102	135
80+090	140	208	35	238	74	198.5	140	103	90	63	130	130	110	67	13	160	102	135
80(90)+110	170	252.5	42	295	-	229	155	127.5	110	63	144	165	130	74	14	200	125	167.5
80(90)+130	200	252.5	45	335	-	249	170	147.5	130	63	155	215	180	81	16	250	140	187.5

CHPC CHM	U	V	Z	W	P1	α°	b	t	Вес без двигателя, кг
63+040	6.5	26	35	60	M6x8(n.4)	45°	6	20.8	3.9
63+050	7	30	40	70	M8x10(n.4)	45°	8	28.3	5.2
71+050	7	30	40	70	M8x10(n.4)	45°	8	28.3	5.8
63+063	8	36	50	85	M8x14(n.8)	45°	8	28.3	7.9
71+063	8	36	50	85	M8x14(n.8)	45°	8	28.3	8.5
71+075	10	40	60	90	M8x14(n.8)	45°	8	31.3	11
80+075	10	40	60	90	M8x14(n.8)	45°	8	31.3	12.6
71+090	11	45	70	100	M10x18(n.8)	45°	10	38.3	14.3
80+090	11	45	70	100	M10x18(n.8)	45°	10	38.3	16.2
80(90)+110	14	50	85	115	M10x18(n.8)	45°	12	45.3	39
80(90)+130	15	60	100	120	M12x21(n.8)	45°	14	48.8	67.2

КОМБИНИРОВАННЫЕ ЧЕРВЯЧНЫЕ РЕДУКТОРЫ CHM/CHM-CHME, CHMR/CHM-CHME

МАРКИРОВКА CHM/CHM-CHME-CHMR/CHM-CHME

Тип	Размер (1)	Версия (2)	Положение фланца (3)	i	Рабочее положение (4)	P.A.M. (IEC)	Монтажное положение (3)
CHM/CHM	025/030	FA	1	300	OAD	см. стр. 6	U Универсальное
CHM/CHME	030/040	FB	2	400	OAS		B3
CHMR/CHM	030/050	FC		500	OBD		B8
CHMR/CHME	030/063	FD		600	OBS		B6
	040/075	FE		750	VAD		B7
	040/090			900	VAS		V5
	050/110			1200	VBD		V6
	063/130			1500	VBS		
				1800			
				2400			

- Комбинированные редукторы поставляются в стандарте в рабочем положении OBS.
- Монтажное положение (например, V5) относится ко второму редуктору.

ПРИМЕР ОФОРМЛЕНИЯ ЗАЯВКИ

CHM/CHM	**040/090**	**FA (5)**	**2 (5)**	**500**	**OAD**	**63 B14**	**V5**

При заказе с двигателем просьба указать дополнительно:
Размер 63 B4
Мощность kW 0,18
Полюса 4
Напряжение V230/400
Частота 50Hz
Фланец B14

НАПРАВЛЕНИЕ ДВИЖЕНИЯ

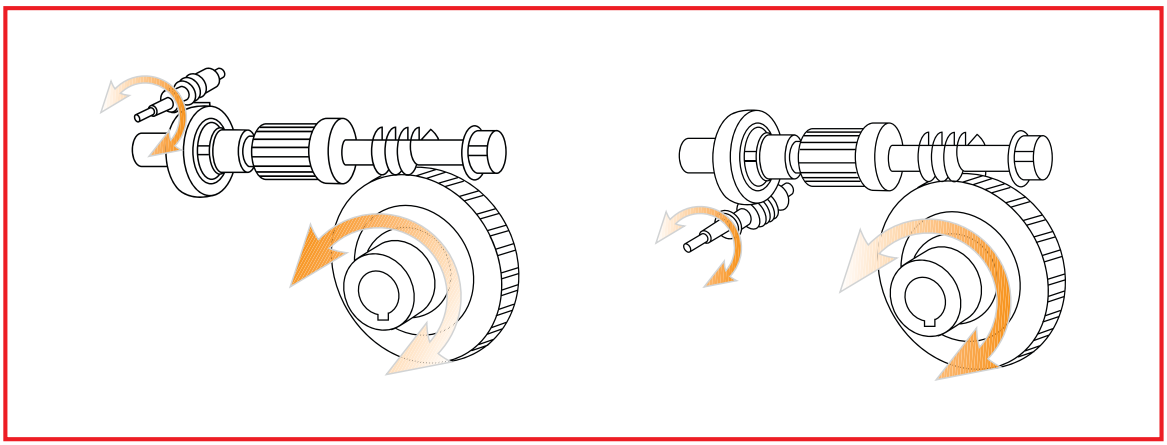

РАБОЧИЕ ПОЛОЖЕНИЯ CHM/CHM-CHME, CHMR/CHM-CHME

OAD

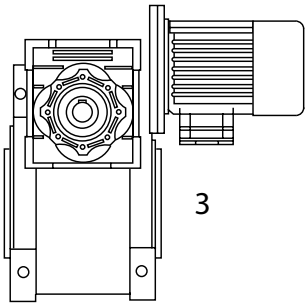

OAS

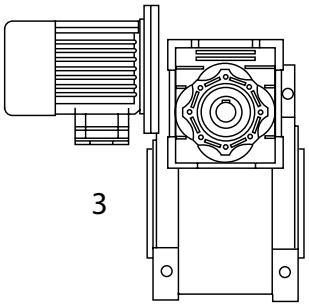

OBD

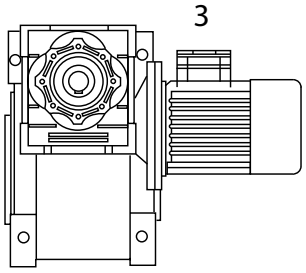

OBS

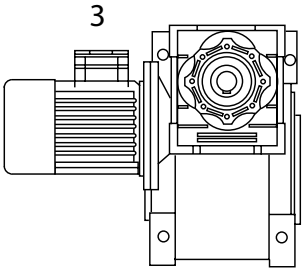

VAD

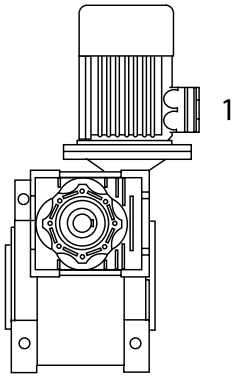

VAS

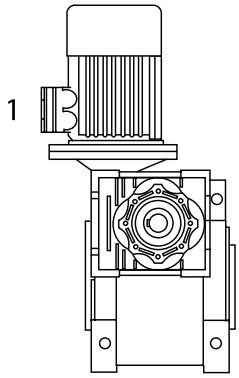

VBS

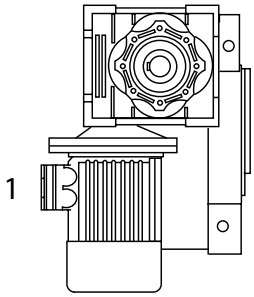

VBD

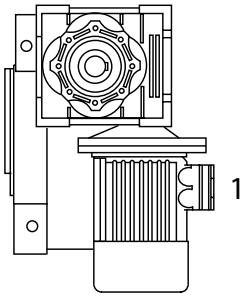

Версия изготовления определяет монтажное положение одного редуктора по отношению к другому. При отсутствии дополнительной информации в заявке комбинированные редукторы поставляются в рабочем положении OBS. Положение крепежа относится ко второму редуктору.

ТЕХНИЧЕСКИЕ ПАРАМЕТРЫ CHM/CHM, 4-ПОЛЮСНЫЙ ДВИГАТЕЛЬ - 1400 ОБОРОТОВ В МИНУТУ

ТИП	Передаточное число, i	n2 (об./мин.)	Kw=P1	Nm=T2
CHM 025/030	300	4.7	0.09*	31
	400	3.5	0.09*	28
	500	2.8	0.09*	34
	600	2.3	0.09*	31
	750	1.9	0.09*	34
	900	1.6	0.09*	31
	1200	1.2	0.09*	31
	1500	0.9	0.09*	26
	1800	0.8	0.09*	23
	2400	0.6	0.09*	23

ТИП	Передаточное число, i	n2 (об./мин.)	Kw=P1	Nm=T2
CHM 040/075	300	4.7	0.37	405
	400	3.5	0.25	336
	500	2.8	0.25	307
	600	2.3	0.18	362
	750	1.9	0.18	391
	900	1.6	0.18*	325
	1200	1.2	0.18*	359
	1500	0.9	0.09	360
	1800	0.8	0.09	404
	2400	0.6	0.09*	330

ТИП	Передаточное число, i	n2 (об./мин.)	Kw=P1	Nm=T2
CHM 030/040	300	4.7	0.09*	70
	400	3.5	0.09*	63
	500	2.8	0.09*	57
	600	2.3	0.09*	72
	750	1.9	0.09*	72
	900	1.6	0.09*	73
	1200	1.2	0.09*	65
	1500	0.9	0.09*	73
	1800	0.8	0.09*	73
	2400	0.6	0.09*	65

ТИП	Передаточное число, i	n2 (об./мин.)	Kw=P1	Nm=T2
CHM 040/090	300	4.7	0.37	405
	400	3.5	0.37	523
	500	2.8	0.37	550
	600	2.3	0.37	605
	750	1.9	0.25	538
	900	1.6	0.25	533
	1200	1.2	0.18	629
	1500	0.9	0.18	588
	1800	0.8	0.18*	492
	2400	0.6	0.18*	625

ТИП	Передаточное число, i	n2 (об./мин.)	Kw=P1	Nm=T2
CHM 030/050	300	4.7	0.09	142
	400	3.5	0.09	127
	500	2.8	0.09	123
	600	2.3	0.09	143
	750	1.9	0.09	148
	900	1.6	0.09*	141
	1200	1.2	0.09*	118
	1500	0.9	0.09*	139
	1800	0.8	0.09*	155
	2400	0.6	0.09*	124

ТИП	Передаточное число, i	n2 (об./мин.)	Kw=P1	Nm=T2
CHM 050/110	300	4.7	0.75	871
	400	3.5	0.75	1013
	500	2.8	0.55	984
	600	2.3	0.55	1062
	750	1.9	0.55	1128
	900	1.6	0.37	1079
	1200	1.2	0.25	943
	1500	0.9	0.25	1064
	1800	0.8	0.25	1075
	2400	0.6	0.18	1001

ТИП	Передаточное число, i	n2 (об./мин.)	Kw=P1	Nm=T2
CHM 030/063	300	4.7	0.22	210
	400	3.5	0.18	222
	500	2.8	0.18	205
	600	2.3	0.18*	208
	750	1.9	0.18*	216
	900	1.6	0.09	200
	1200	1.2	0.09	236
	1500	0.9	0.09*	204
	1800	0.8	0.09*	202
	2400	0.6	0.09*	220

ТИП	Передаточное число, i	n2 (об./мин.)	Kw=P1	Nm=T2
CHM 063/130	300	4.7	1.50	1789
	400	3.5	1.10	1519
	500	2.8	1.10	1629
	600	2.3	0.75	1631
	750	1.9	0.75	1804
	900	1.6	0.75	1826
	1200	1.2	0.55	1705
	1500	0.9	0.37	1674
	1800	0.8	0.37	1698
	2400	0.6	0.25	1624

В позициях, отмеченных *, мощность двигателя превышает максимальную допустимую мощность редуктора. В связи с этим, выбор следует произвести на основании допустимого момента, а не мощности. В таблице указаны наиболее популярные передаточные числа. Возможно получение других передаточных чисел путем комбинирования различных передаточных чисел редукторов, соединенных друг с другом.

РАЗМЕРЫ КОМБИНИРОВАННЫХ РЕДУКТОРОВ CHM/CHM, CHMR/CHM

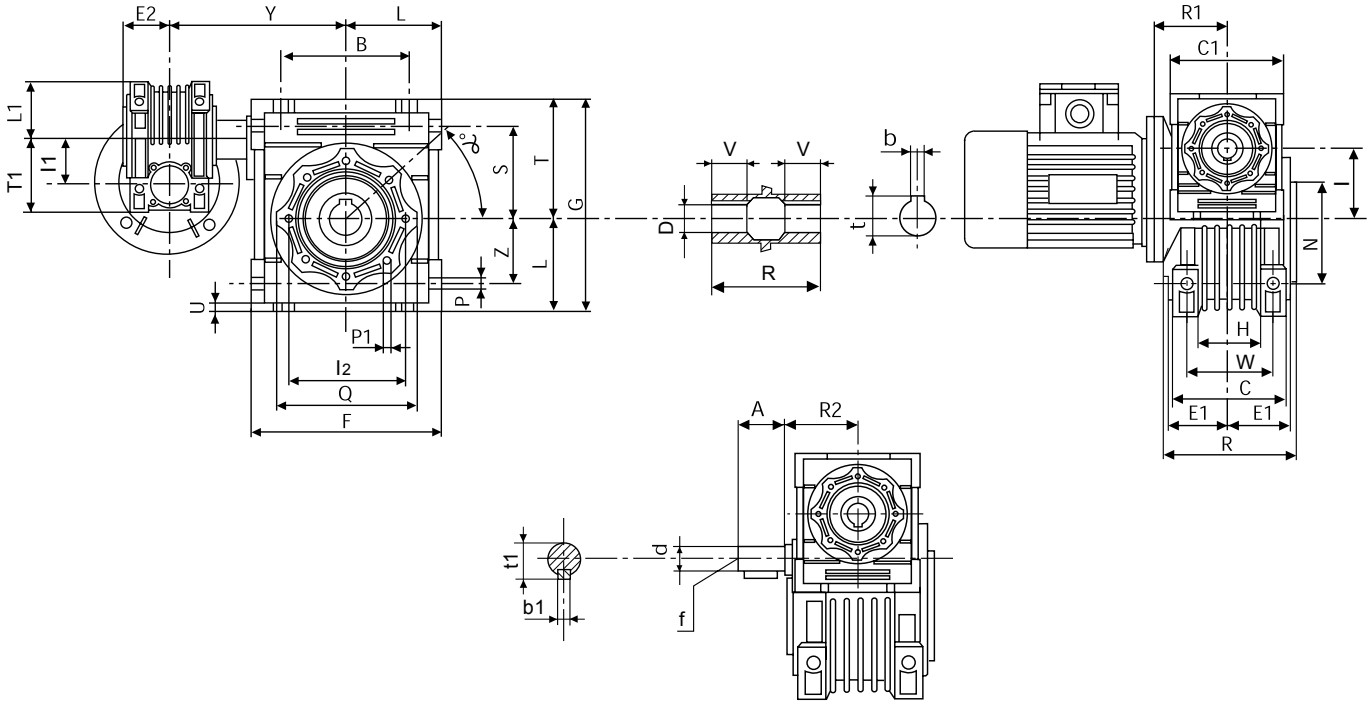

РАЗМЕРЫ CHM/CHM

CHM-CHM	B	A	F	C1	D(H7)	d(j6)	G	H	R1	R	R2	L	L1	I	I1	C	I2	N(h8)	E1	E2	P
030/040	70	20	100	80	18	9	121.5	43	55	78	51	50	40	40	30	71	75	60	36.5	29	6.5
030/050	80	20	120	80	25	9	144	49	55	92	51	60	40	50	30	85	85	70	43.5	29	8.5
030/063	100	20	144	80	25	9	174	67	55	112	51	72	40	63	30	103	95	80	53	29	8.5
040/075	120	23	172	100	28	11	205	72	70	120	60	86	50	75	40	112	115	95	57	36.5	11
040/090	140	23	208	100	35	11	238	74	70	140	60	103	50	90	40	130	130	110	67	36.5	13
050/110	170	30	252.5	120	42	14	295	-	80	155	74	127.5	60	110	50	144	165	130	74	43.5	14
063/130	200	40	292.5	144	45	19	335	-	95	170	90	147.5	72	130	63	155	215	180	81	53	16

CHM-CHM	Q	S	T	T1	U	V	Z	W	P1	α°	b	b1	f	t	t1	Вес без двигателя, кг
030/040	87	55	71.5	57	6.5	26	35	60	M6x8(n.4)	45°	6	3	-	20.8	10.2	3.9
030/050	100	61	84	57	7	30	40	70	M8x10(n.4)	45°	8	3	-	28.3	10.2	5.0
030/063	110	80	102	57	8	36	50	85	M8x14(n.8)	45°	8	3	-	28.3	10.2	7.8
040/075	140	93	119	71.5	10	40	60	90	M8x14(n.8)	45°	8	4	-	31.3	12.5	11.5
040/090	160	102	135	71.5	11	45	70	100	M10x18(n.8)	45°	10	4	-	38.3	12.5	15
050/110	200	125	167.5	84	14	50	85	115	M10x18(n.8)	45°	12	5	M6	45.3	16.0	39.2
063/130	250	140	187.5	102	15	60	100	120	M12x21(n.8)	45°	14	6	M6	48.8	21.5	70

АКСЕССУАРЫ: РЕАКТИВНЫЕ ШТАНГИ, ВЫХОДНЫЕ ВАЛЫ, КРЫШКИ СТУПИЦЫ, РЕДУКЦИОННЫЕ ВТУЛКИ

РЕАКТИВНЫЕ ШТАНГИ

ТИП	I	R	F	H	ØE	A	B	ØC	Ød	ØP	No	Общий вес, кг
CHT MV 25*	70	15	17.5	14	8	33.5	118.5	55	7	45	4	0.17
CHT MV 30*	85	15	24	14	8	38	138	65	7	55	8	0.18
CHT MV 40	100	18	31.5	14	10	44	162	75	7	60	8	0.24
CHT MV 50	100	18	38.5	14	10	50	168	85	9	70	8	0.27
CHT MV 63	150	18	49	14	10	55	223	95	9	80	8	0.57
CHT MV 75	200	30	47.5	25	20	70	300	115	9	95	8	1.10
CHT MV 90	200	30	57.5	25	20	80	310	130	11	110	8	1.26
CHT MV 110	250	35	62	30	25	100	385	165	11	130	8	1.92
CHT MV 130/150	250	35	69	30	25	125	410	215	14	180	8	2.23

* без антивибрационного кольца

Точка крепежа реактивной штанги оснащена антивибрационным кольцом.

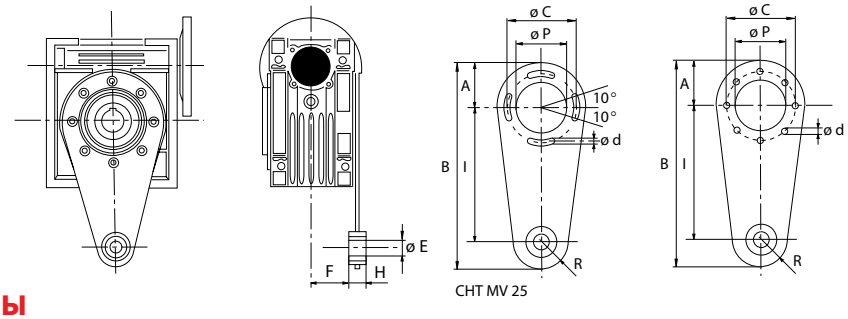

ОДНОСТОРОННИЕ ВЫХОДНЫЕ ВАЛЫ

ТИП	A	Ød	B	b	t1	T	L	d2	Общий вес, кг
CHT MVS 25	23	11	25.5	4	12.5	55.5	81	-	0.07
CHT MVS 30	30	14	32.5	5	16	69.5	102	M6x16	0.14
CHT MVS 40	40	18	43	6	20.5	85	128	M6x16	0.27
CHT MVS 50	50	25	53.5	8	28	99.5	153	M10x22	0.60
CHT MVS 63	50	25	53.5	8	28	119.5	173	M10x22	0.67
CHT MVS 75	60	28	63.5	8	31	128.5	192	M10x22	0.94
CHT MVS 90	80	35	84.5	10	38	149.5	234	M12x28	1.79
CHT MVS 110	80	42	84.5	12	45	164.5	249	M16x35	2.70
CHT MVS 130	80	45	85	14	48.5	180	265	M16x35	3.60

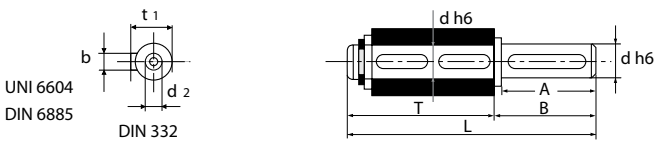

ДВУСТОРОННИЕ ВЫХОДНЫЕ ВАЛЫ

ТИП	A	Ød	B	R	b	t1	L	d2	Общий вес, кг
CHT MVD 25	23	11	25.5	50	4	12.5	101	-	0.11
CHT MVD 30	30	14	32.5	63	5	16	128	M6x16	0.16
CHT MVD 40	40	18	43	78	6	20.5	164	M6x16	0.34
CHT MVD 50	50	25	53.5	92	8	28	199	M10x22	0.75
CHT MVD 63	50	25	53.5	112	8	28	219	M10x22	0.84
CHT MVD 75	60	28	63.5	120	8	31	247	M10x22	1.20
CHT MVD 90	80	35	84.5	140	10	38	309	M12x28	2.50
CHT MVD 110	80	42	84.5	155	12	45	324	M16x35	3.44
CHT MVD 130	80	45	85	170	14	48.5	340	M16x35	4.25

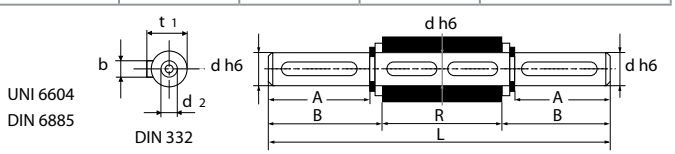

АКСЕССУАРЫ: РЕАКТИВНЫЕ ШТАНГИ, ВЫХОДНЫЕ ВАЛЫ, КРЫШКИ СТУПИЦЫ, РЕДУКЦИОННЫЕ ВТУЛКИ

КРЫШКИ СТУПИЦЫ

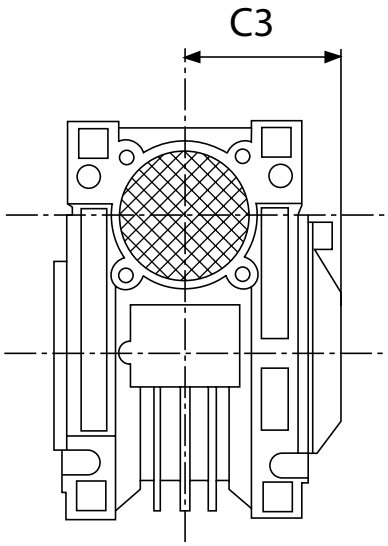

ТИП	C3
030	43
040	50
050	59
063	70
075	75
090	87
110	95
130	103

РЕДУКЦИОННЫЕ ВТУЛКИ

ОДИНАРНЫЕ

ТИП	Øi/Øe	L	Клинья	Общий вес, кг
CHT BRM-S	9/11	20	4/3x4x11 RB	0.006
CHT BRM-S	11/14	30	5/4x6x10 RB	0.015
CHT BRM-S	14/19	40	6x5x30	0.045
CHT BRM-S	19/24	50	6x5.5x20 8x5.5x40	0.07
CHT BRM-S	24/28	60	8x9x40	0.08
CHT BRM-S	28/38	80	10x7x60	0.33
CHT BRM-S	38/42	110	12/10x10x48 RB	0.22

ДВОЙНЫЕ

ТИП	Øi/Øe	L	Клинья	Общий вес, кг
CHT BRM-D	11/19	40	6x6x30	0.06
CHT BRM-D	14/24	50	8x7x40 A	0.12
CHT BRM-D	19/28	60	8x7x50 A	0.16
CHT BRM-D	24/38	80	10x8x60 A	0.44

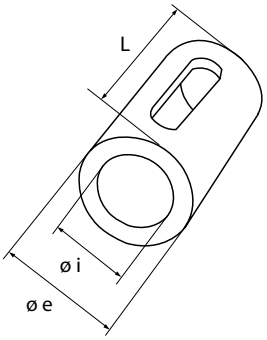

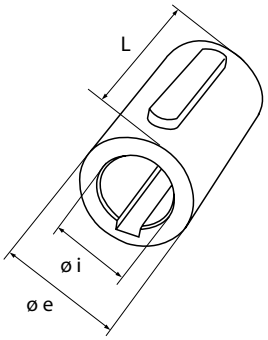

UNI 6604 DIN 6885

ПЕРЕЧЕНЬ ЗАПЧАСТЕЙ ЧЕРВЯЧНЫХ РЕДУКТОРОВ CHM

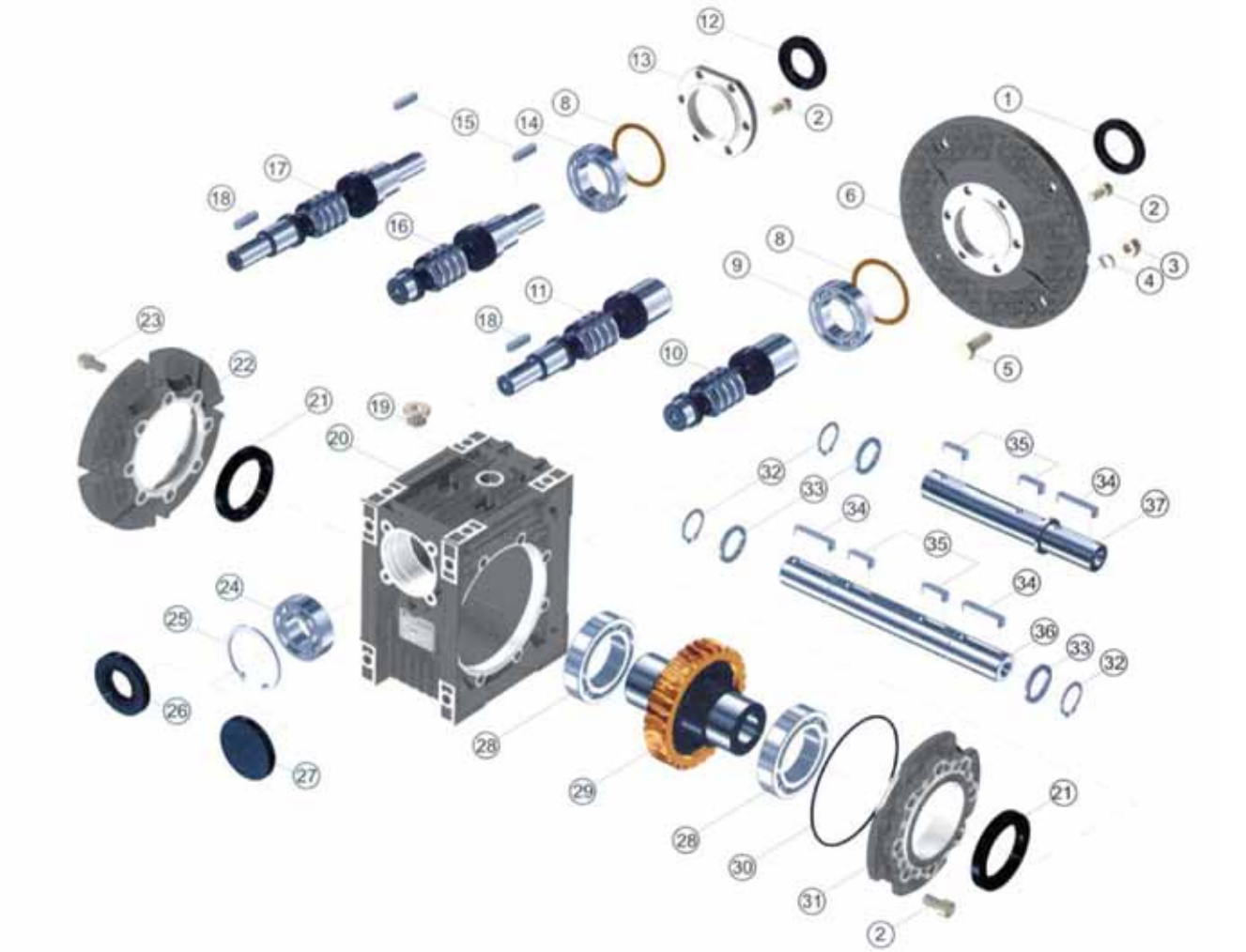

1.	масляный сальник	20.	корпус
2.	винт	21.	масляный сальник
3.	гайка	22.	выходной фланец
4.	шайба	23.	винт
5.	винт с шестиугольной головкой	24.	подшипник
6.	фланец соединения с двигателем	25.	стопорное кольцо
7.	о-ринг	26.	масляный сальник
8.	распорка	27.	заглушка
9.	подшипник	28.	подшипник
10.	червяк p.a.m CHM	29.	червячное колесо
11.	червяк p.a.m CHME	30.	о-ринг
12.	масляный сальник	31.	внешняя крышка
13.	внутренняя крышка	32.	стопорное кольцо
14.	подшипник	33.	подкладка
15.	шпонка	34.	шпонка
16.	червяк CHM	35.	шпонка
17.	червяк CHME	36.	двусторонний выходной вал
18.	шпонка	37.	односторонний выходной вал
19.	пробка для масла		