6a. **WYMIARY** **DIMENSIONS** **ABMESSUNGEN**

160; 180

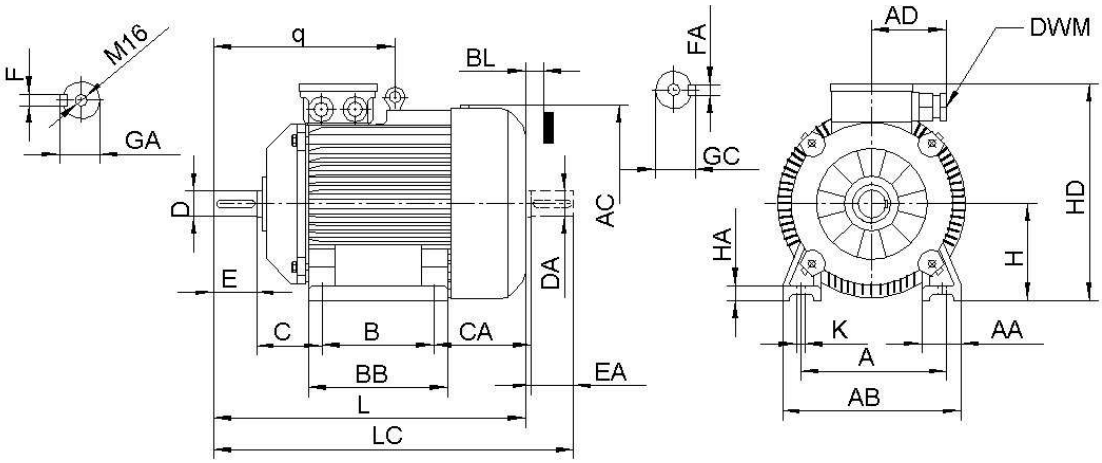

Typ **3Sg** - forma wykonania: Type **3Sg**- mounting arrangement: Typ **3Sg** - Bauform:

IM 1001, IM 1011, IM 1031, IM 1051, IM 1061, IM 1071.

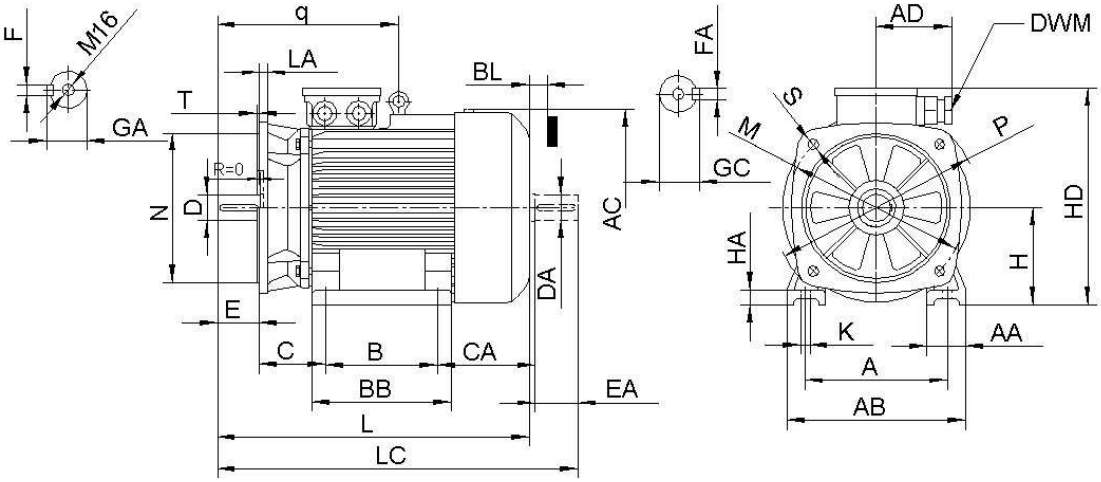

Typ **3SLg** - forma wykonania: Type **3SLg**- mounting arrangement: Typ **3SLg** - Bauform:

IM 2001, IM 2011, IM 2031, IM 2051, IM 2061, IM 2071.

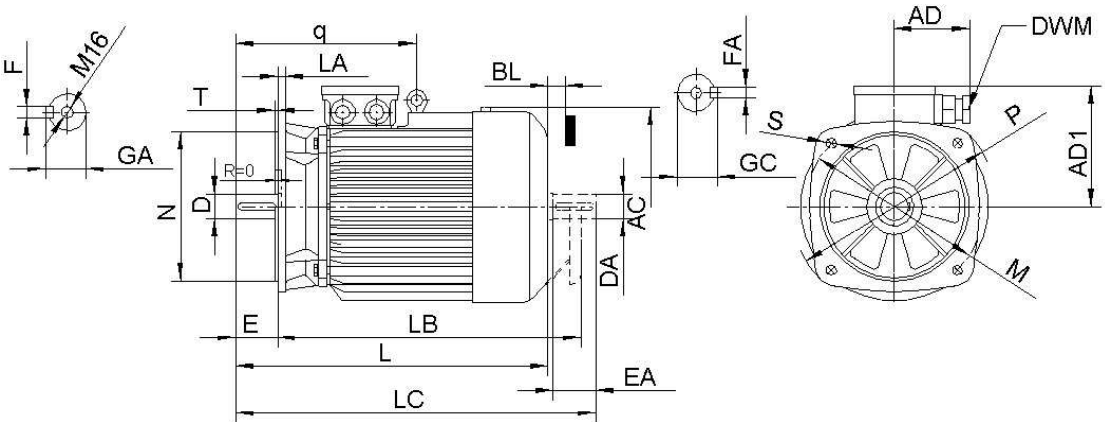

Typ **3SKg** - forma wykonania: Type **3SKg**- mounting arrangement: Typ **3SKg** - Bauform:

IM 3001, IM 3011, IM 3031.

6b. **WYMIARY** **DIMENSIONS** **ABMESSUNGEN**

200; 225; 250; 280; 315

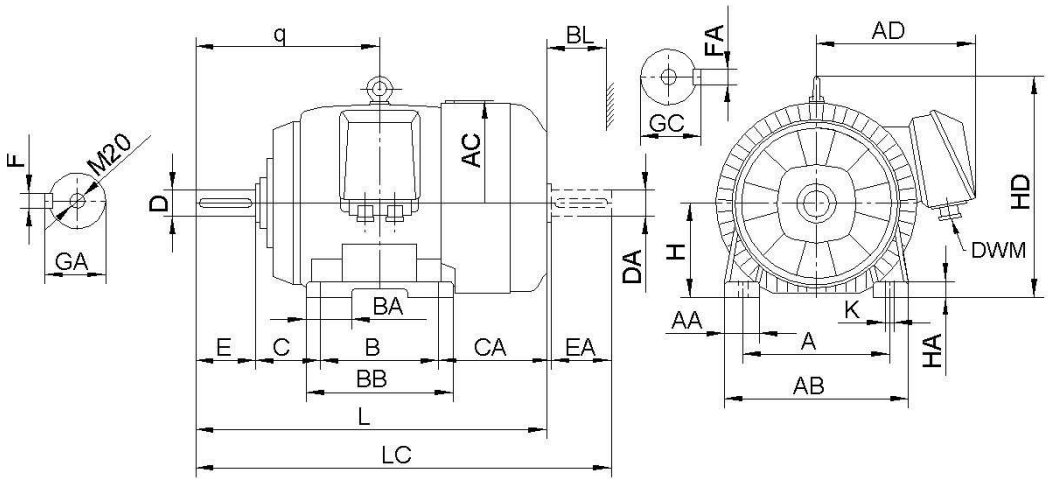

Typ **2Sg** - forma wykonania: Type **2Sg**- mounting arrangement: Typ **2Sg** - Bauform:

IM 1001, IM 1011, IM 1031, IM 1051, IM 1061, IM 1071.

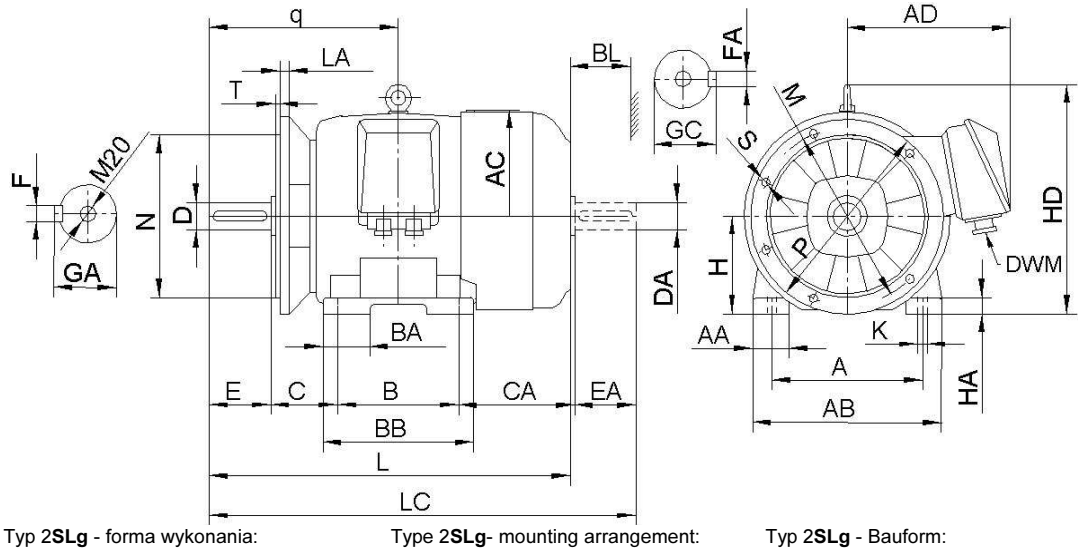

Typ 2**SLg** - forma wykonania: Type 2**SLg**- mounting arrangement: Typ 2**SLg** - Bauform:

IM 2001, IM 2011, IM 2031, IM 2051, IM 2061, IM 2071.

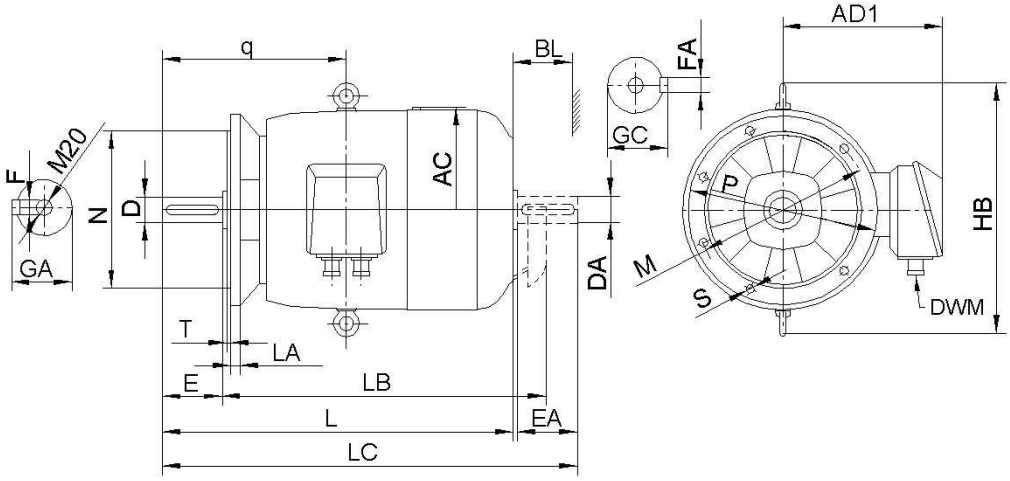

Typ **2SKg** - forma wykonania: Type **2SKg**- mounting arrangement: Typ **2SKg** - Bauform:

IM 3001, IM 3011, IM 3031.

07. WYMIARY MONTAŻOWE [mm] MOUNTING DIMENSIONS [mm] ANBAUMAßE [mm]

Wielkość mechaniczna	A	B	C	CA	Końce wału **D** / **ND**				H -0,5	HA	K	Kołnierz							T
					D_{m6} / DA	E / EA	F_{h9} / FA	GA / GC				wg PN -IEC 72-1	LA	$M^{\pm 0,4}$	N_{j6}	P	S ∅	S Liczba	
Size	A	B	C	CA	Shaft extensions **D** / **ND**				H -0,5	HA	K	Flange							T
					D_{m6} / DA	E / EA	F_{h9} / FA	GA / GC				acc. to IEC 60072 -1	LA	$M^{\pm 0,4}$	N_{j6}	P	S ∅	S Quantity	
Baugröße	A	B	C	CA	Freie Wellenenden **A** / **B**				H -0,5	HA	K	Flansch							T
					D_{m6} / DA	E / EA	F_{h9} / FA	GA / GC				nach IEC 60072 -1	LA	$M^{\pm 0,4}$	N_{j6}	P	S ∅	S Anzahl	
160L2-8z	254	254	108	190	42/42	110/110	12/12	45/45	160	20	15	FF300	13	300	250	350	18	4	5
180M2z	279	241	121	223	48/48	110/110	14/14	51,5/51,5	180	24	15	FF300	13	300	250	350	18	4	5
180L4-8z	279	279	121	182	48/48	110/110	14/14	51,5/51,5	180	24	15	FF300	13	300	250	350	18	4	5
200L2-8z	318	305	133		55/55	110/110	16/16	59/59	200	32	19	FF350	16,5	350	300	400	18	4	5
225M2z	356	311	149		55/48	110/110	16/14	59/51.5	225	34	19	FF400	18	400	350	450	18	8	5
225M4-8z	356	311	149		60/55	140/110	18/16	64/59	225	34	19	FF400	18	400	350	450	18	8	5
250M2z	406	349	168		60/55	140/110	18/16	64/59	250	36	24	FF500	19	500	450	550	18	8	5
250M4-8z	406	349	168		65/60	140/140	18/18	69/64	250	36	24	FF500	19	500	450	550	18	8	5
280M2z	457	419	190		65/60	140/140	18/18	69/64	280	40	24	FF500	20	500	450	550	18	8	5
280M4-8z	457	419	190		75/65	140/140	20/18	79,5/69	280	40	24	FF500	20	500	450	550	18	8	5
315M6-8z	508	457	216		80/65	170/140	22/18	85/69	315	46	28	FF600	22	600	550 js6	660	22	8	6

08. WYMIARY GABARYTOWE [mm] OVERALL DIMENSIONS [mm] AUßENMAßE [mm]

Wielkość mechaniczna	AA	AB	AC	AD	AD_1	BA	BB	BC	BL	HB	HD	L	LB	LC	DWM	q
Size	AA	AB	AC	AD	AD_1	BA	BB	BC	BL	HB	HD	L	LB	LC	DWM	q
Baugröße	AA	AB	AC	AD	AD_1	BA	BB	BC	BL	HB	HD	L	LB	LC	DWM	q
160L2-8z	60	300	327	125	206	--	292	18	30	--	366	649	599	769	M 40x1,5	340
180M2z	75	330	365	125	220	--	320	20	30	--	400	675	640	797	M 40x1,5	370
180L4-8z	75	330	365	125	220	--	320	20	30	--	400	675	640	797	M 40x1,5	370
200L2-8z	80	400	450	355	340	100	380	37	30	570	485			923	M 50x1,5	395
225M2z	85	445	505	375	360	110	380	35	35	620	535			970	M 50x1,5	415
225M4-8z	85	445	505	375	360	110	380	35	35	620	535			1000	M 50x1,5	445
250M2z	90	495	540	415	405	120	420	36	45	675	590			1102	M 63x1,5	480
250M4-8z	90	495	540	415	405	120	420	36	45	675	590			1132	M 63x1,5	480
280M2z	100	560	620	450	440	165	520	75	45	755	660	1040	985	1188	M 63x1,5	515
280M4-8z	100	560	620	450	440	165	520	75	45	755	660	1040	985	1188	M 63x1,5	515
315M6-8z	105	610	620	450	440	190	560	51	50	790	695	1210	1115	1353	M 76x3	614