Wymiary montażowe silników na łapach
Mounting dimensions for foot-mounted motors

Typ Type	A	B	C	D,DA	E,EA	F,FA	GA,GC	H	K
	[mm]								
SUDf 100L ...	160	140	63	28j6	60	8h9	31,0	100	12
SUDf 112M ...	190	140	70	28j6	60	8h9	31,0	112	12
SUDg 132M ...	216	178	89	38k6	80	10h9	41,0	132	12
SUDg 160M ...	254	210	108	42k6	110	12h9	45,0	160	15
SUDg 160L ...	254	254	108	42k6	110	12h9	45,0	160	15
SUDg 180L ...	279	279	121	48k6	110	14h9	51,5	180	15

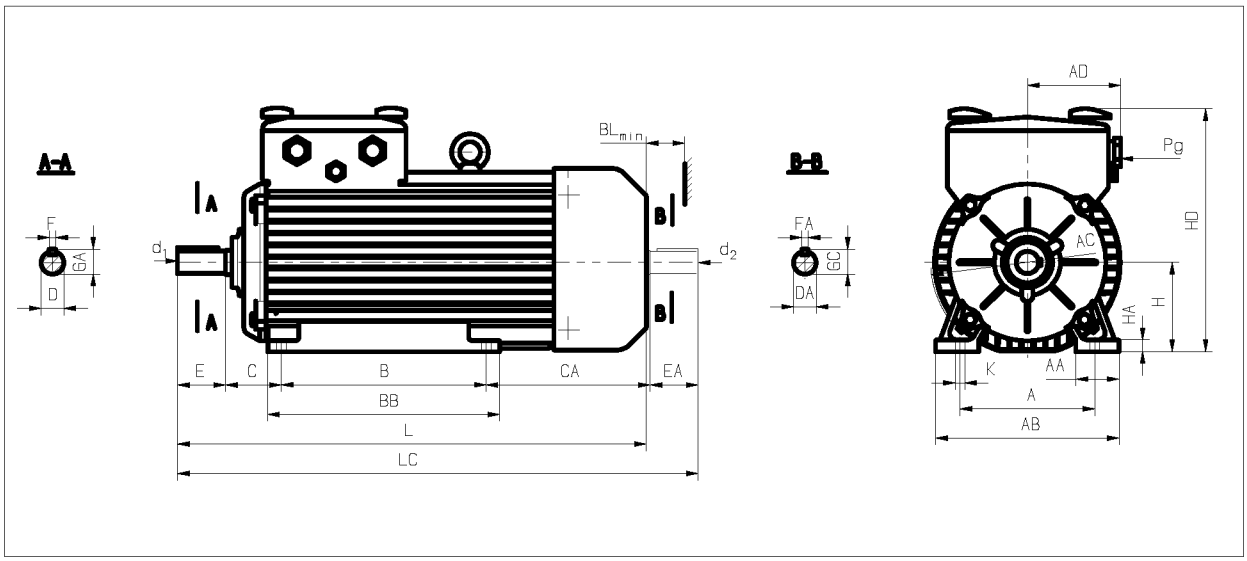

Wymiary gabarytowe silników na łapach
Overall dimensions for foot-mounted motors

Typ Type	AA	AB	AC	AD	BB	BL	CA	d1,d2	HA	HD	L	LC	Pg		Łożysko nr Bearing No
	[mm]												dla klimatu umiarkowanego for moderate climate	dla klimatu morskiego for marine climate	
SUDf 100L ...	45	205	206	132	240	20	287	M10	15	277	545	610	3 x M25 x 1,5	3 x M20 x 1	6306 2Z
SUDf 112M ...	54	235	245	155	280	20	300	M10	17	307	565	630	2 x M32 x 1,5 1 x M25 x 1,5	2 x M27 x 1,5 1 x M20 x 1	6306 2Z
SUDg 132M ...	56	260	274	155	280	40	329	M12	19	338	640	756	2 x M32 x 1,5 1 x M25 x 1,5	2 x M27 x 1,5 1 x M20 x 1	6308 2Z
SUDg 160M ...	60	310	323	180	310	40	329	M16	23	385	749	867	2 x M40 x 1,5 1 x M25 x 1,5	2 x M33 x 1,5 1 x M20 x 1	6309 2Z
SUDg 160L ...	60	310	323	180	370	40	344	M16	23	385	808	926	2 x M40 x 1,5 1 x M25 x 1,5	2 x M33 x 1,5 1 x M20 x 1	6309 2Z
SUDg 180L ...	70	345	360	180	400	40	370	M16	26	430	870	990	2 x M40 x 1,5 1 x M25 x 1,5	2 x M33 x 1,5 1 x M20 x 1	6311 2Z

Formy wykonania:
- IM 1001, IM 1011, IM 1031, IM 1051, IM 1061, IM 1071 - wg IEC 34-7, PN-EN 60034-7
- IM B3, IM B6, IM B7, IM B8, IM V5, IM V6 - wg IEC 34-7, PN-EN 60034-7

Mounting forms:
- IM 1001, IM 1011, IM 1031, IM 1051, IM 1061, IM 1071 - per IEC 34-7, PN-EN 60034-7
- IM B3, IM B6, IM B7, IM B8, IM V5, IM V6 - per IEC 34-7, PN-EN 60034-7

Wymiary montażowe silników kołnierzowych
Mounting dimensions for flange-mounted motors

Typ Type	D,DA	E,EA	F,FA	GA,GC	M	N	P	S	T
	[mm]								
SUDKf 100L...	28j6	60	8h9	31,0	215	180j6	250	15	4
SUDKf 112M...	28j6	60	8h9	31,0	215	180j6	250	15	4
SUDKg 132M...	38k6	80	10h9	41,0	265	230j6	300	15	4
SUDKg 160M...	42k6	110	12h9	45,0	300	250j6	350	19	5
SUDKg 160L...	42k6	110	12h9	45,0	300	250j6	350	19	5
SUDKg 180L...	48k6	110	14h9	51,5	300	250j6	350	19	5

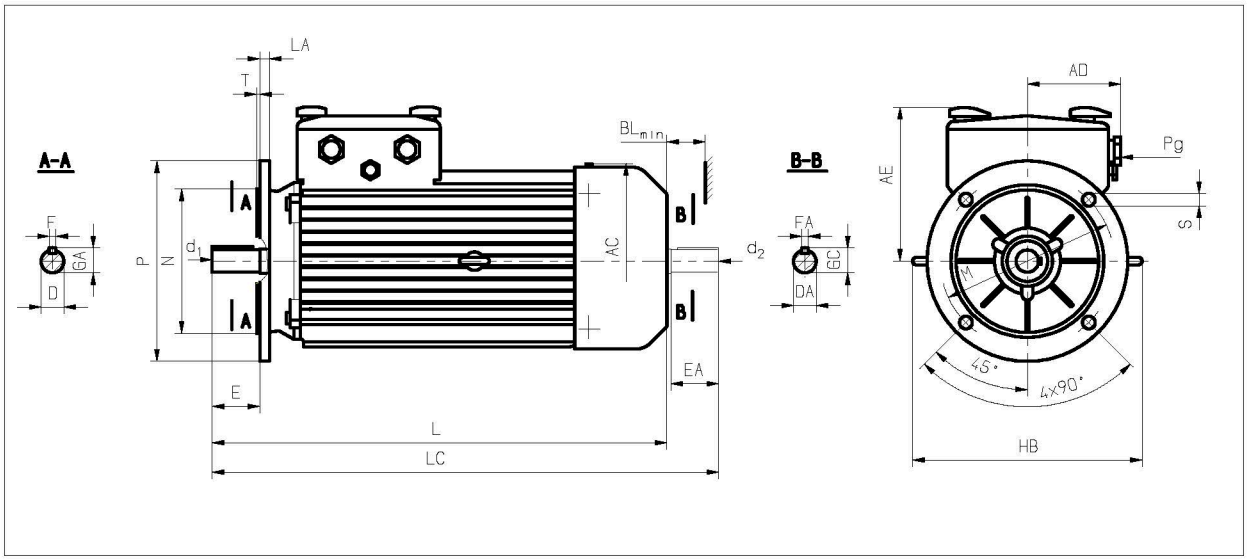

Wymiary gabarytowe silników kołnierzowych
Overall dimensions for flange-mounted motors

Typ Type	AC	AE	BL	HB	d1,d2	L	LA	LC	Pg		Łożysko nr Bearing No
	[mm]								dla klimatu umiarkowanego for moderate climate	dla klimatu morskiego for marine climate	
SUDKf 100L...	206	177	20	275	M10	545	11	610	3 x M25 x 1,5	3 x M20 x 1	6306 2Z
SUDKf 112M...	245	195	20	325	M10	565	12	630	2 x M32 x 1,5 1 x M25 x 1,5	2 x M27 x 1,5 1 x M20 x 1	6306 2Z
SUDKg 132M...	274	205	40	360	M12	640	12	756	2 x M32 x 1,5 1 x M25 x 1,5	2 x M27 x 1,5 1 x M20 x 1	6308 2Z
SUDKg 160M...	323	225	40	415	M16	749	13	867	2 x M40 x 1,5 1 x M25 x 1,5	2 x M33 x 1,5 1 x M20 x 1	6309 2Z
SUDKg 160L...	323	225	40	415	M16	808	13	926	2 x M40 x 1,5 1 x M25 x 1,5	2 x M33 x 1,5 1 x M20 x 1	6309 2Z
SUDKg 180L...	360	250	40	485	M16	870	13	990	2 x M40 x 1,5 1 x M25 x 1,5	2 x M33 x 1,5 1 x M20 x 1	6311 2Z

Formy wykonania:
- IM 3001, IM 3011, IM 3031 - wg IEC 34-7, PN-EN 60034-7
- IM B5, IM V1, IM V3 - wg IEC 34-7, PN-EN 60034-7

Mounting forms:
- IM 3001, IM 3011, IM 3031 - per IEC 34-7, PN-EN 60034-7
- IM B5, IM V1, IM V3 - per IEC 34-7, PN-EN 60034-7

Wymiary montażowe silników kołnierzowych na łapach
Mounting dimensions for foot-flange-mounted motors

Typ Type	A	B	C	D,DA	E,EA	F,FA	GA,GC	H	K	M	N	P	S	T
	[mm]													
SUDLf 100L...	160	140	63	28j6	60	8h9	31,0	100	12	215	180j6	250	15	4
SUDLf 112M...	190	140	70	28j6	60	8h9	31,0	112	12	215	180j6	250	15	4
SUDLg 132M...	216	178	89	38k6	80	10h9	41,0	132	12	265	230j6	300	15	4
SUDLg 160M...	254	210	108	42k6	110	12h9	45,0	160	15	300	250j6	350	19	5
SUDLg 160L...	254	254	108	42k6	110	12h9	45,0	160	15	300	250j6	350	19	5
SUDLg 180L...	279	279	121	48k6	110	14h9	51,5	180	15	300	250j6	350	19	5

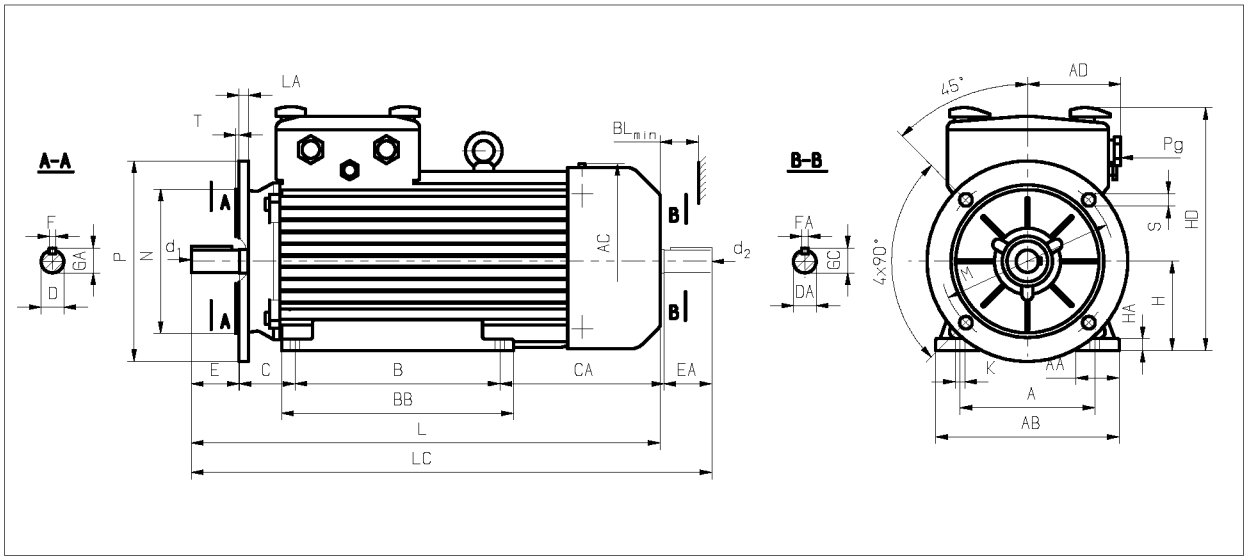

Wymiary gabarytowe silników kołnierzowych na łapach
Overall dimensions for foot-flange-mounted motors

Typ Type	AA	AB	AC	AD	BB	BL	CA	d1,d2	HA	HD	L	LA	LC	Pg		Łożysko nr Bearing No
	[mm]													dla klimatu umiarkowanego for moderate climate	dla klimatu morskiego for marine climate	
SUDLf 100L...	45	205	206	132	240	20	287	M10	15	277	545	11	610	3 x M25 x 1,5	3 x M20 x 1	6306 2Z
SUDLf 112M...	54	235	245	155	280	20	300	M10	17	307	565	12	630	2 x M32 x 1,5 1 x M25 x 1,5	2 x M27 x 1,5 1 x M20 x 1	6306 2Z
SUDLg 132M...	56	260	274	155	280	40	329	M12	19	338	640	12	756	2 x M32 x 1,5 1 x M25 x 1,5	2 x M27 x 1,5 1 x M20 x 1	6308 2Z
SUDLg 160M...	60	310	323	180	310	40	329	M16	23	385	749	13	867	2 x M40 x 1,5 1 x M25 x 1,5	2 x M33 x 1,5 1 x M20 x 1	6309 2Z
SUDLg 160L...	60	310	323	180	370	40	344	M16	23	385	808	13	926	2 x M40 x 1,5 1 x M25 x 1,5	2 x M33 x 1,5 1 x M20 x 1	6309 2Z
SUDLg 180L...	70	345	360	180	400	40	370	M16	26	430	870	13	990	2 x M40 x 1,5 1 x M25 x 1,5	2 x M33 x 1,5 1 x M20 x 1	6311 2Z

Formy wykonania:
- IM 2001, IM 2011, IM 2031 - wg IEC 34-7, PN-EN 60034-7
- IM B35, IM V15, IM V36 - wg IEC 34-7, PN-EN 60034-7

Mounting forms:
- IM 2001, IM 2011, IM 2031 - per IEC 34-7, PN-EN 60034-7
- IM B35, IM V15, IM V36 - per IEC 34-7, PN-EN 60034-7