WYMIARY MONTAŻOWE I GABARYTOWE
MOUNTING AND OVERALL DIMENSIONS

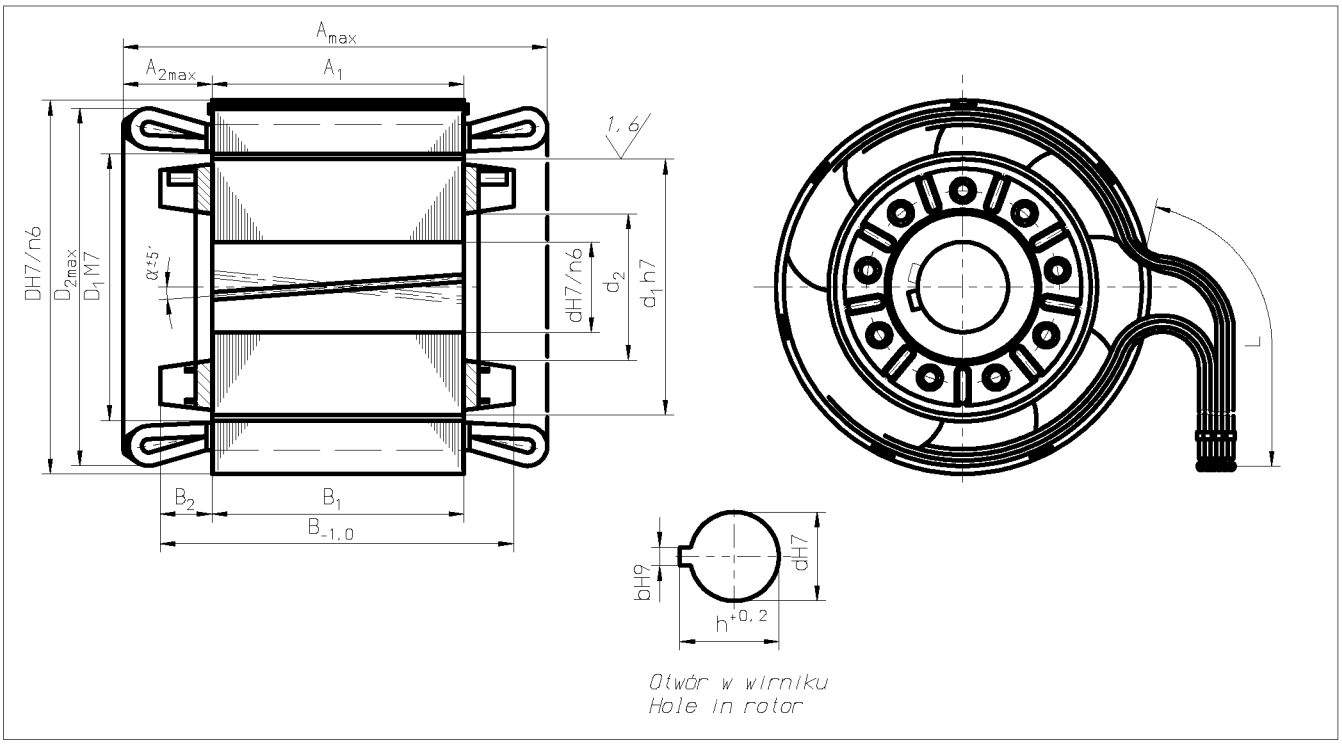

UWAGI:

1) Pakiet wirnika przetoczyć na średnicy zewnętrznej na wymiar d_1h7, po wprasowaniu wału. Dopuszczalne bicie promieniowe pakietu względem czopów podłożyskowych max 0,03 mm.
2) Pakiet wirnika wyważać dynamicznie z dokładnością wymaganą przez mechanizm napędzany przy pomocy wyważników mocowanych na sworzniach lub rowkach klatki.
3) Pakiet wirnika należy zabezpieczyć przed obrotem na wale przez zastosowanie wpustu. Tolerancje połączeń przedstawiono na rysunku.
4) Wymiar dH7 dotyczy przeciągacza. Dopuszcza się niezabielenie powierzchni otworu około 30%.

REMARKS:

1) The rotor core is to be machined to an outer diameter of d_1h7, after pressing-in the shaft. Allowable radial run-out of the core in relation to main bearing journals max 0,03 mm.
2) Rotor to balance dinamically with precision required by the driven device with the aid of balancing pieces fastened on bolts or grooves of the cage.
3) The rotor should be prevented from turn on shaft by using the key. Tolerance of the connection shown on figure.
4) Dimension dH7 refers to the calibrating tool. Max 30% of the bore surface may not be touched by the calibration tool.

Polecany gatunek stali walowej – oznaczenia wg PN-EN 10083-1
Recommended sort of shaft steel – marking acc. to EN 10083-1

Gatunek stali / Sort of steel	Numer materiałowy / Material number
C45	1.1191
C50	1.1206
C55	1.1203

Typ silnika	Dotyczy pakietu stojana Concerns stator core							Dotyczy pakietu wirnika Concerns rotor core								
Type of motor	Dn6	D_1M7	D_2	A	A_1	A_2	L~	dH7	h	bH9	d_1h7	d_2	B	B_1	B_2	α
	[mm]	[mm]	[mm]	[mm]	[mm]	[mm]	[mm]	[mm]	[mm]	[mm]	[mm]	[mm]	[mm]	[mm]	[mm]	
SBh 90S-2	135	69	124	143	62	43	180 do 270	30	32,8	6	68,30	39,5	114	62	26	1°49'
SBh 90L-2	135	69	124	179	90	43	180 do 270	30	32,8	6	68,30	39,5	142	90	26	1°20'
PSBh 90L-2	135	69	124	199	110	43	180 do 270	30	32,8	6	68,30	39,5	162	110	26	1°20'
SBh 90S-4	135	82	125	149	68	43	180 do 270	30	32,8	6	81,50	39,5	108	68	20	2°10'
SBh 90L-4	135	82	125	171	90	43	180 do 270	30	32,8	6	81,50	39,5	130	90	20	1°50'
PSBh 90L-4	135	82	125	196	115	43	180 do 270	30	32,8	6	81,50	39,5	155	115	20	1°50'
SBh 90S-6	135	84	125	139	68	38	180 do 270	30	32,8	6	83,56	45,5	108	68	20	2°29'
SBh 90L-6	135	84	125	169	98	38	180 do 270	30	32,8	6	83,56	45,5	138	98	20	1°43'
PSBh 90L-6	135	84	125	169	98	38	180 do 270	30	32,8	6	83,56	45,5	138	98	20	1°43'
SBh 90S-8	135	84	125	139	68	38	180 do 270	30	32,8	6	83,56	45,5	108	68	20	2°29'
SBh 90L-8	135	84	125	156	85	38	180 do 270	30	32,8	6	83,56	45,5	125	85	20	1°59'
SBg 100L-2	155	85	128	195	104	48	220 do 310	38	41,3	8	84,20	51,0	160	104	28	2°45'
PSBg 100L-2	155	85	128	195	104	48	220 do 310	38	41,3	8	84,20	51,0	160	104	28	2°45'
SBg 100L-4A	155	94	140	185	104	43	220 do 310	38	41,3	8	93,50	54,0	156	104	26	1°50'
SBg 100L-4B	155	94	140	201	120	43	220 do 310	38	41,3	8	93,50	54,0	172	120	26	1°28'
PSBg 100L-4	155	94	140	226	145	43	220 do 310	38	41,3	8	93,50	54,0	197	145	26	1°28'
SBg 100L-6	155	104	142	179	98	43	220 do 310	38	41,3	8	103,50	60,0	150	98	26	1°57'
PSBg 100L-6	155	104	142	179	98	43	220 do 310	38	41,3	8	103,50	60,0	150	98	26	1°57'
PSBg 100L-6A	155	104	142	201	120	43	220 do 310	38	41,3	8	103,50	60,0	172	120	26	1°36'
SBg 100L-8A	155	104	142	179	98	43	220 do 310	38	41,3	8	103,50	60,0	150	98	26	1°57'
SBg 100L-8B	155	104	142	201	120	43	220 do 310	38	41,3	8	103,50	60,0	172	120	26	1°36'
SBg 112M-2	182	99	160	202	100	55	175 do 250	40	43,2	8	98,10	52,0	174	100	37	3°35'
PSBg 112M-2	182	99	160	202	100	55	175 do 250	40	43,2	8	98,10	52,0	174	100	37	3°35'
PSBg 112M-2A	182	99	160	217	115	55	175 do 250	40	43,2	8	98,10	52,0	189	115	37	3°35'
PSBg 112M-2B	182	99	160	232	130	55	175 do 250	40	43,2	8	98,10	52,0	204	130	37	3°35'
SBg 112M-4	182	112	160	199	100	52	175 do 250	40	43,2	8	111,40	66,0	160	100	30	2°12'
PSBg 112M-4A	182	112	160	239	140	52	175 do 250	40	43,2	8	111,40	66,0	200	140	30	2°12'
SBg 112M-6	182	124	160	203	110	49	175 do 250	40	43,2	8	123,50	81,5	174	110	32	1°50'
PSBg 112M-6	182	124	160	203	110	49	175 do 250	40	43,2	8	123,50	81,5	174	110	32	1°50'
SBg 112M-8	182	130	160	193	100	49	175 do 250	40	43,2	8	129,50	83,5	158	100	29	1°30'
SBg 132S-2A	208	115	190	228	103	65	145 do 195	48	51,3	8	113,80	61,0	177	103	37	3°01'
SBg 132S-2B	208	115	190	258	133	65	145 do 195	48	51,3	8	113,80	61,0	207	133	37	2°20'
PSBg 132M-2	208	115	190	274	149	65	145 do 195	48	51,3	8	113,80	61,0	223	149	37	2°20'
PSBg 132M-2A	208	115	190	300	175	65	145 do 195	48	51,3	8	113,80	61,0	249	175	37	2°20'
SBg 132S-4	208	134	190	229	114	60	145 do 195	48	51,3	8	133,30	66,0	178	114	32	2°42'
SBg 132M-4	208	134	190	264	149	60	145 do 195	48	51,3	8	133,30	66,0	213	149	32	2°04'
PSBg 132M-4	208	134	190	280	165	60	145 do 195	48	51,3	8	133,30	66,0	229	165	32	2°04'
PSBg 132M-4A	208	134	190	309	194	60	145 do 195	48	51,3	8	133,30	66,0	258	194	32	2°04'
SBg 132S-6	208	140	190	194	79	60	145 do 195	48	51,3	8	139,40	76,0	135	79	28	1°30'
SBg 132M-6A	208	140	190	229	114	60	145 do 195	48	51,3	8	139,40	76,0	170	114	28	1°02'
SBg 132M-6B	208	140	190	264	149	60	145 do 195	48	51,3	8	139,40	76,0	205	149	28	0°48'
PSBg 132M-6	208	140	190	295	180	60	145 do 195	48	51,3	8	139,40	76,0	236	180	28	0°48'
SBg 132S-8	208	151	190	183	84	52	145 do 195	48	51,3	8	150,40	84,0	138	84	27	1°05'
SBg 132M-8	208	151	190	213	114	52	145 do 195	48	51,3	8	150,40	84,0	168	114	27	0°48'
PSBg 132M-8	208	151	190	213	114	52	145 do 195	48	51,3	8	150,40	84,0	168	114	27	0°48'

Typ silnika	Dotyczy pakietu stojana Concerns stator core							Dotyczy pakietu wirnika Concerns rotor core								
Type of Motor	Dn6	D_1M7	D_2	A	A_1	A_2	L~	dH7	h	bH9	d_1h7	d_2	B	B_1	B_2	α
	[mm]	[mm]	[mm]	[mm]	[mm]	[mm]	[mm]	[mm]	[mm]	[mm]	[mm]	[mm]	[mm]	[mm]	[mm]	
SBg 160M-2A	245	142	225	255	110	75	170 do 220	54	57,3	10	140,20	68,0	198	110	44	1°18'
SBg 160M-2B	245	142	225	280	135	75	170 do 220	54	57,3	10	140,20	68,0	223	135	44	1°10'
SBg 160L-2	245	142	225	315	170	75	170 do 220	54	57,3	10	140,20	68,0	258	170	44	0°57'
PSBg 160L-2	245	142	225	315	170	75	170 do 220	54	57,3	10	140,20	68,0	258	170	44	0°57'
SBg 160M-4	245	154	225	284	149	70	170 do 220	54	57,3	10	153,10	78,0	225	149	38	1°10'
SBg 160L-4	245	154	225	334	199	70	170 do 220	54	57,3	10	153,10	78,0	275	199	38	0°52'
PSBg 160L-4	245	154	225	345	210	70	170 do 220	54	57,3	10	153,10	78,0	286	210	38	1°15'
SBg 160M-6	245	162	225	244	139	55	170 do 220	54	57,3	10	161,30	104,0	203	139	32	2°06'
SBg 160L-6	245	162	225	309	204	55	170 do 220	54	57,3	10	161,30	104,0	268	204	32	1°26'
PSBg 160L-6	245	162	225	335	230	55	170 do 220	54	57,3	10	161,30	104,0	294	230	32	1°26'
SBg 160M-8A	245	170	225	194	94	55	170 do 220	54	57,3	10	169,30	116,0	154	94	30	2°20'
SBg 160M-8B	245	170	225	224	124	55	170 do 220	54	57,3	10	169,30	116,0	184	124	30	1°46'
SBg 160L-8	245	170	225	269	169	55	170 do 220	54	57,3	10	169,30	116,0	229	169	30	1°18'
SBg 180M-2	280	155	260	349	174	90	170 do 220	70	73,3	10	152,80	83,0	284	174	55	2°36'
PSBg 180L-2	280	155	260	402	227	90	170 do 220	70	73,3	10	152,80	83,0	337	227	55	2°36'
SBg 180M-4	280	180	260	309	174	70	170 do 220	70	73,3	10	179,00	96,0	278	174	52	1°48'
SBg 180L-4	280	180	260	319	204	60	170 do 220	70	73,3	10	179,00	96,0	308	204	52	1°31'
PSBg 180L-4	280	180	260	380	265	60	170 do 220	70	73,3	10	179,00	96,0	369	265	52	1°31'
SBg 180L-6	280	200	260	314	199	60	170 do 220	70	73,3	10	199,20	126,0	289	199	45	1°31'
PSBg 180L-6	280	200	260	330	215	60	170 do 220	70	73,3	10	199,20	126,0	305	215	45	1°31'
SBg 180L-8	280	200	260	304	189	60	170 do 220	70	73,3	10	199,30	126,0	279	189	45	1°31'

Producent zastrzega sobie prawo zmian parametrów eksploatacyjnych przedstawionych w katalogu.
The manufacturer reserves the right to modify the performances of the products shown in this catalogue.